平成25年度　第68回国民体育大会(テニス競技)　和歌山県最終予選

2013/6/8,9
紀三井寺テニスコート

《　少年女子　》

1	岩田愛永	WATS	
2	土山栞奈	ISTA	
3	竹原桜	WATS	
4	中村遥華	近附和高	
5	久保碧	ISTA	
6	新井川明理	WATS	
7	尾田帆乃香	WATS	
8	入江夏海	ﾜｶﾔﾏTS	
9	坂本茉暉	日高高	
10	大谷茉莉子	県和商高	
11	木下優衣	開智高	
12	金川美早紀	ﾅｶﾞSC	

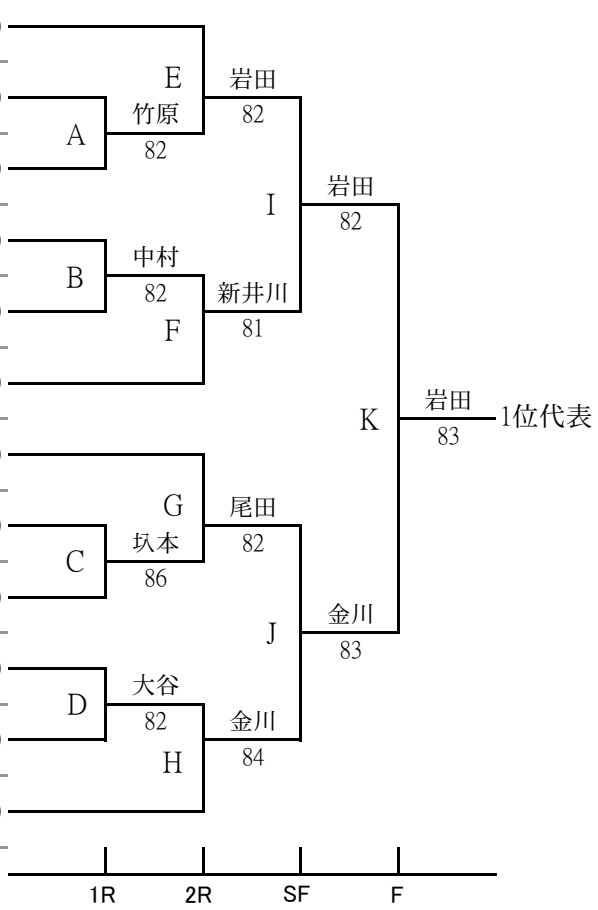

1	土山栞奈	ISTA	
2	中村遥華	近附和高	
3	久保碧	ISTA	
4	竹原桜	WATS	
5	尾田帆乃香	WATS	
6	入江夏海	ﾜｶﾔﾏTS	
7	大谷茉莉子	県和商高	
8	木下優衣	開智高	
9	坂本茉暉	日高高	
10	新井川明理	WATS	
11	金川美早紀	ﾅｶﾞSC	

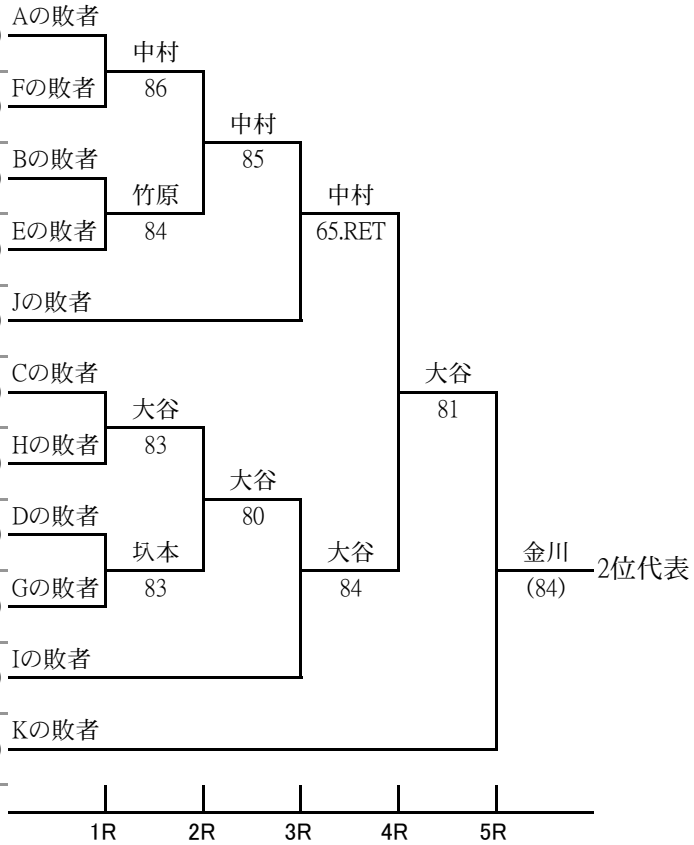

レフェリー：渡邊史秀

和歌山県テニス協会