平成30年度　第73回国民体育大会(テニス競技)　和歌山県最終予選

201/6/9
つつじが丘テニスコート

《　少年女子　》

1	坂口あやの	近附和高
2	奥野つぐみ	開智高
3	幡井希美	近附和高
4	島澤紗綾	和インドアTC
5	BYE	
6	川島千鶴	向陽高

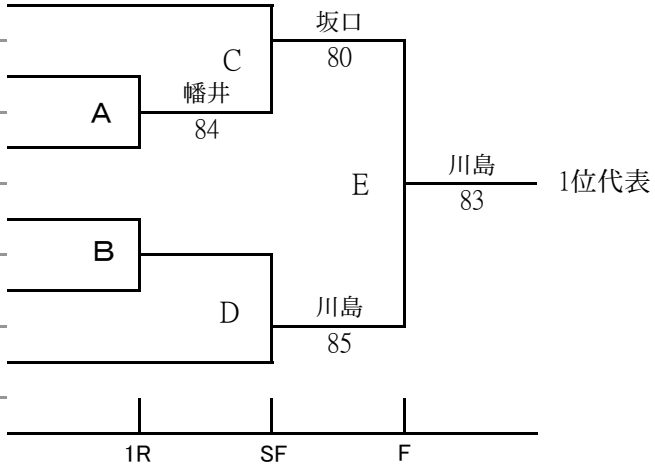

1	奥野つぐみ	開智高
2	島澤紗綾	和インドアTC
3	BYE	
4	幡井希美	近附和高
5	坂口あやの	近附和高

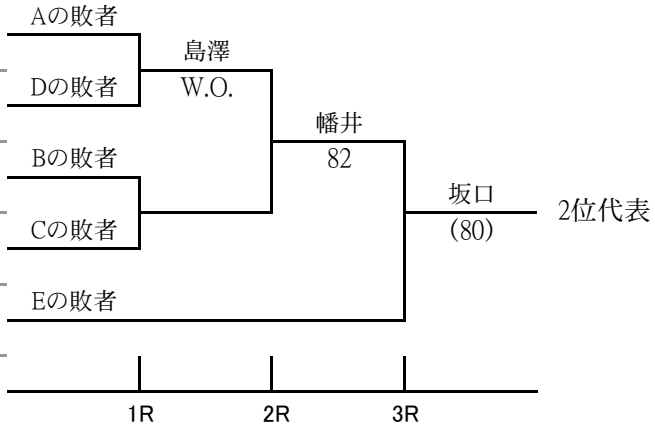

レフェリー：中村　三知子

和歌山県テニス協会