令和5年度　特別国民体育大会(テニス競技_少年男子）和歌山県最終予選

2023/6/10
つつじが丘テニスコート

《　少年男子　》

1	山 本　隼 也	初芝橋本高
2	BYE	
3	大 田　雅 之	橋本かつらぎ
4	大西 寛太郎	グリーンTC
5	BYE	
6	堅 田　悠 生	近附和高
7	BYE	
8	高 村　篤 輝	WATS

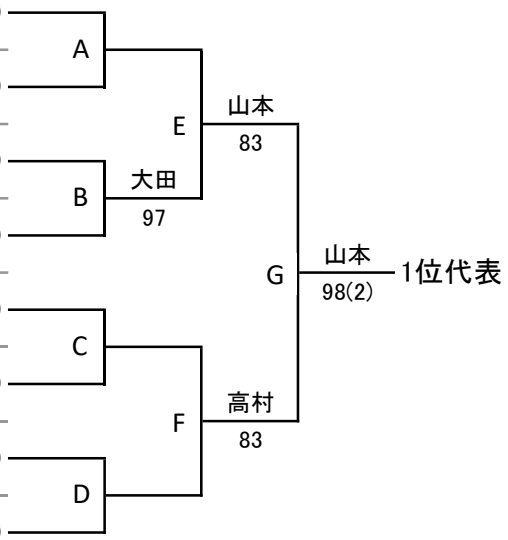

①	BYE	
②	大西 寛太郎	グリーンTC
③	堅 田　悠 生	近附和高
④	BYE	
⑤	BYE	
⑥	大 田　雅 之	橋本かつらぎ
⑦	高 村　篤 輝	WATS

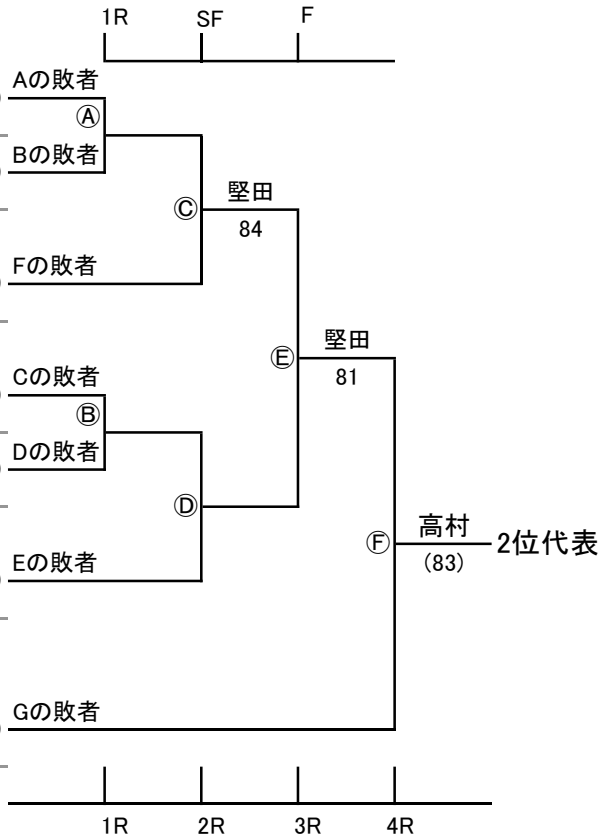

<代表者>
1位：山本 隼也(初芝橋本高)
2位：高村 篤輝(WATS)
【日中韓大会代表について】
<代表者(4名+補欠1名)>
日中韓大会の代表は下記とする。
山本 隼也(初芝橋本高)/高村 篤輝(WATS)/堅田 悠生(近附和高)
未決の代表者1名と補欠1名は和歌山県ジュニアランキングポイントの上位者より決定する。

レフェリー：森川　雄大

和歌山県テニス協会