平成１５年度和歌山県高等学校新人テニス大会

期日　　８月１８日～８月２０日
会場　　日置川町営テニスコート
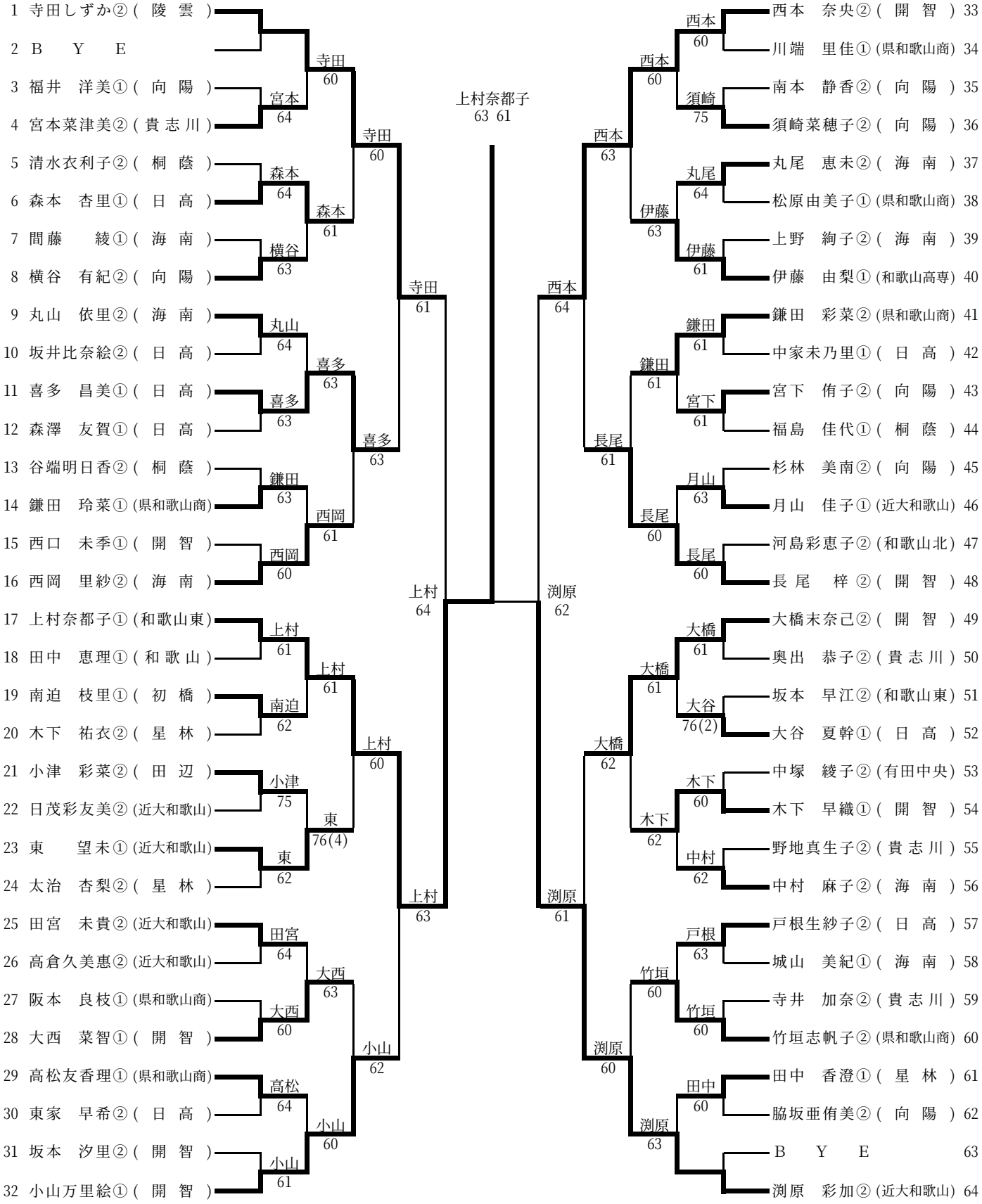
女子シングルス