14歳以下男子シングルス

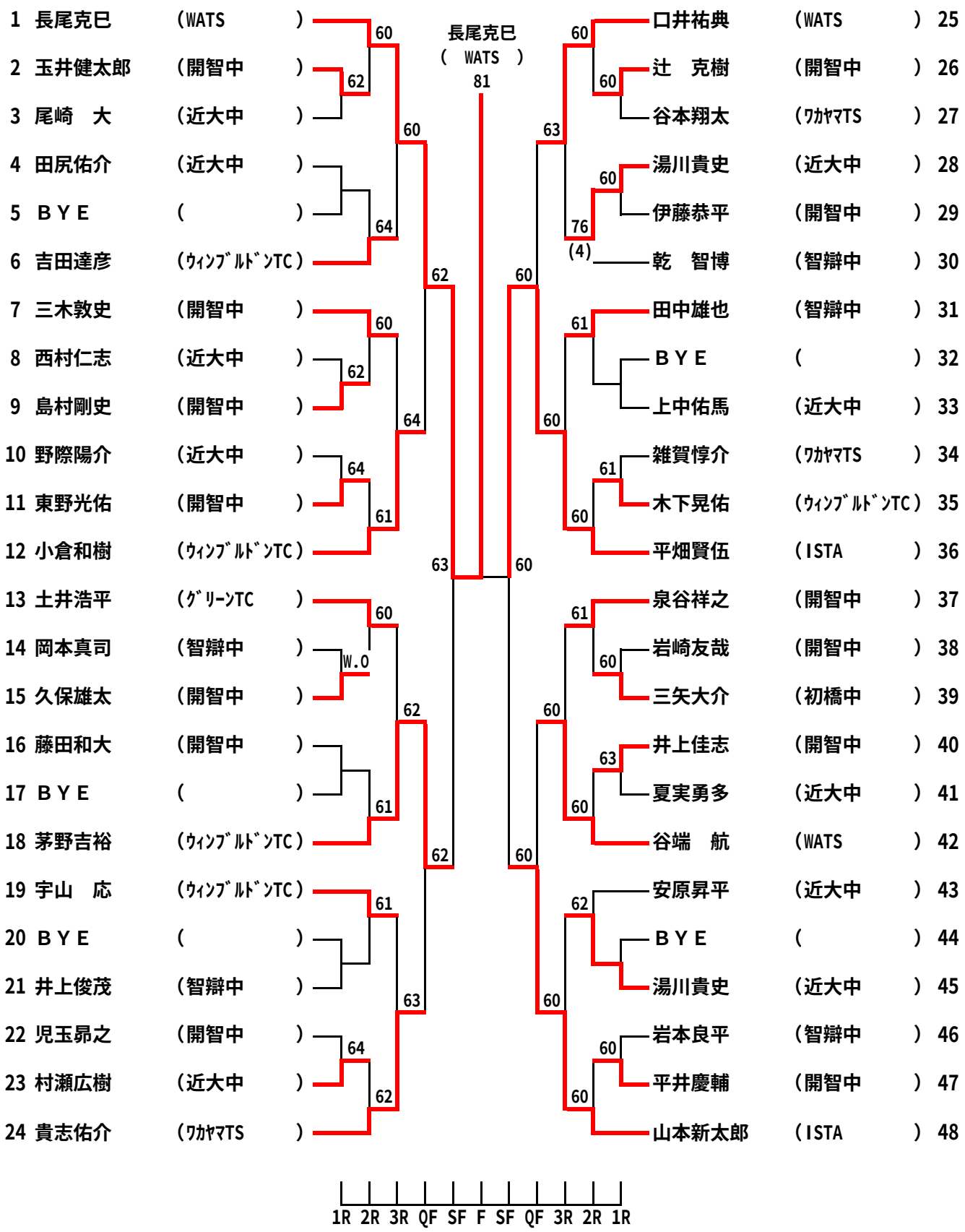

14歳以下男子ダブルス

1	山本新太郎 平畑賢伍	ISTA ISTA	
2	野際陽介 西村仁志	近大中 近大中	
3	北村行宏 位　建人	開智中 開智中	
4	辻　克樹 久保雄太	開智中 開智中	
5	西岡和久 坂本達郎	近大中 近大中	
6	泉谷祥之 三木敦史	開智中 開智中	
7	ＢＹＥ ＢＹＥ		
8	藤田和大 谷奥　有	開智中 開智中	
9	玉井健太郎 島村剛史	開智中 開智中	
10	湯川貴史 田尻佑介	近大中 近大中	

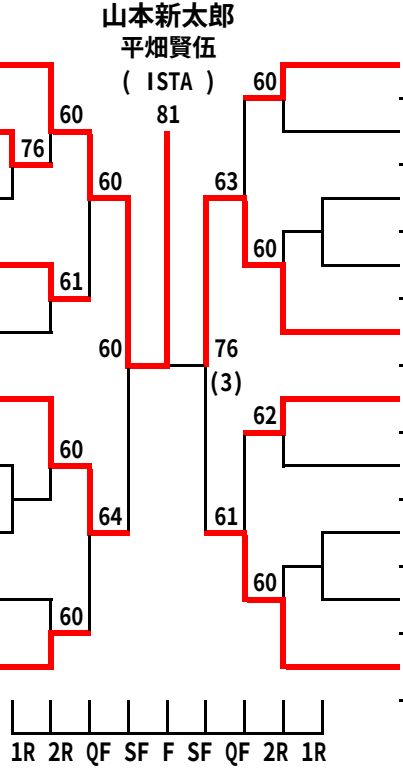

乾　智博 田中雄也	智辯中 智辯中		11
大森　勇 淀澤圭二郎	開智中 開智中		12
岩崎友哉 伊藤恭平	開智中 開智中		13
ＢＹＥ ＢＹＥ			14
茅野吉裕 小倉和樹	ｳｨﾝﾌﾞﾙﾄﾞﾝTC ｳｨﾝﾌﾞﾙﾄﾞﾝTC		15
松薗亮太 二ツ井裕也	近大中 近大中		16
井上佳志 児玉昂之	開智中 開智中		17
平井慶輔 東野光佑	開智中 開智中		18
ＢＹＥ ＢＹＥ			19
谷端　航 口井祐典	WATS WATS		20

14歳以下女子シングルス

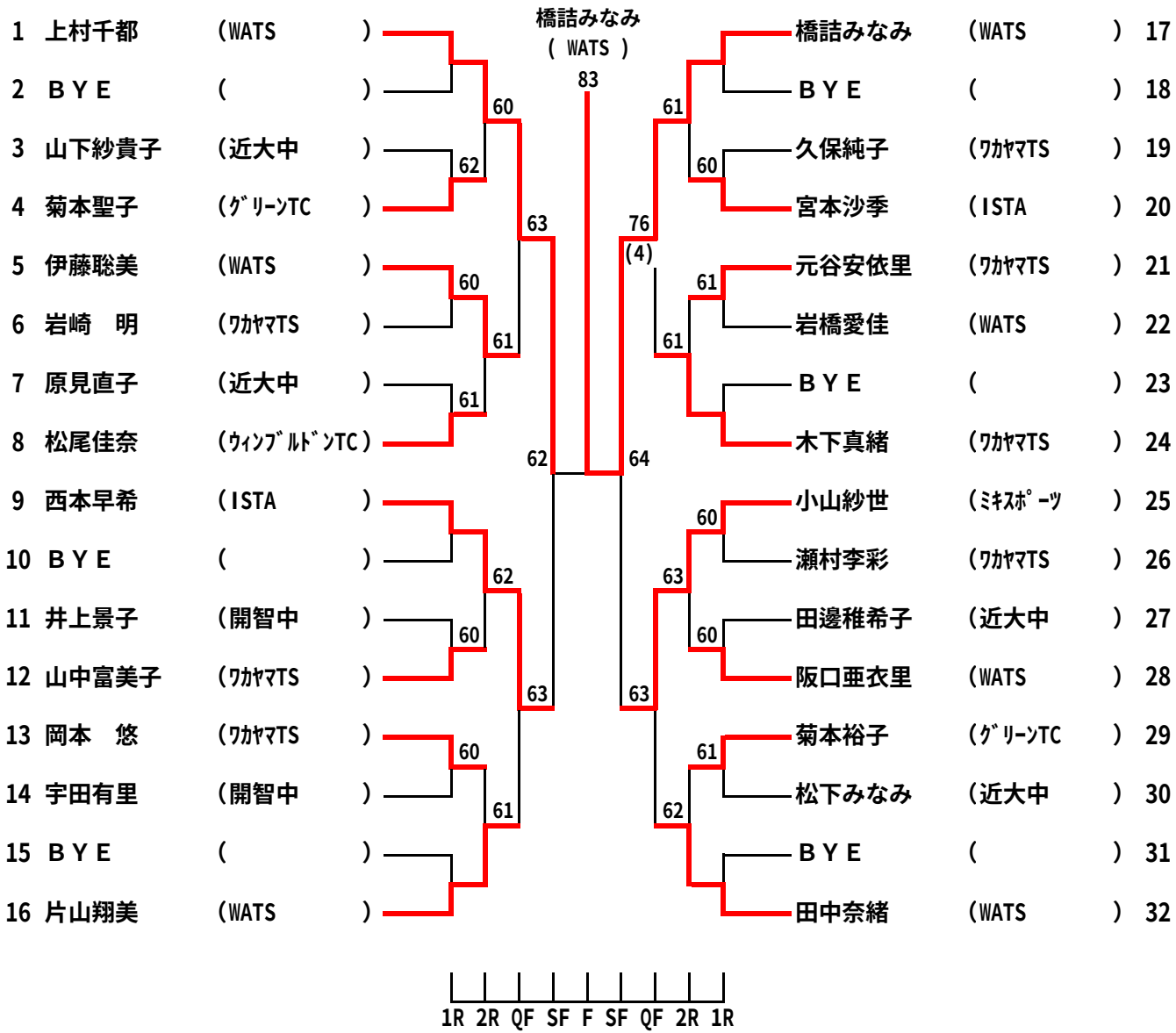
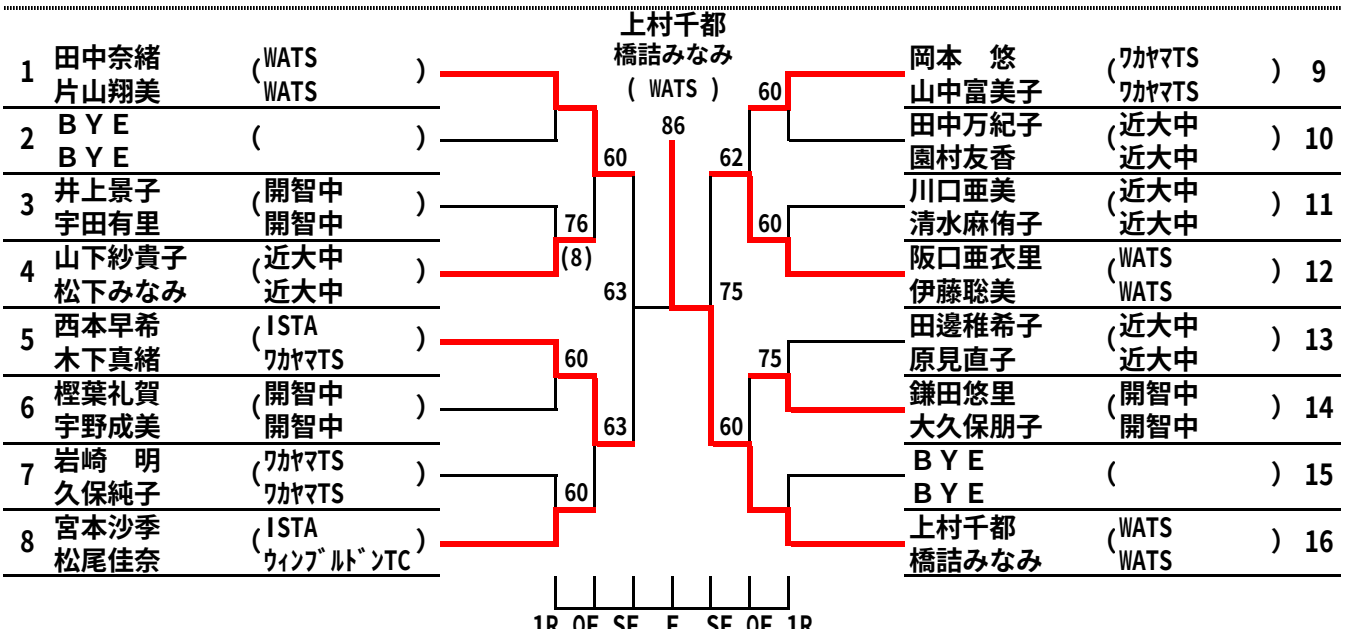
14歳以下女子ダブルス