13才以下男子ダブルス

1	井原　力 福田匡希	(ｳｯﾄﾞﾌｨｰﾙﾄﾞTC ISTA)	
2	ＢＹＥ ＢＹＥ	( )	
3	赤坂　駿 武内佑樹	(近附中 近附中)	
4	伊藤恭平 岩崎友哉	(開智中 開智中)	
5	藤田和大 大森　勇	(開智中 開智中)	
6	山本駿平 吉川侑志	(ISTA ISTA)	
7	寺元智昭 芳野　祐	(初橋中 初橋中)	
8	前東大介 中西悠介	(WATS WATS)	

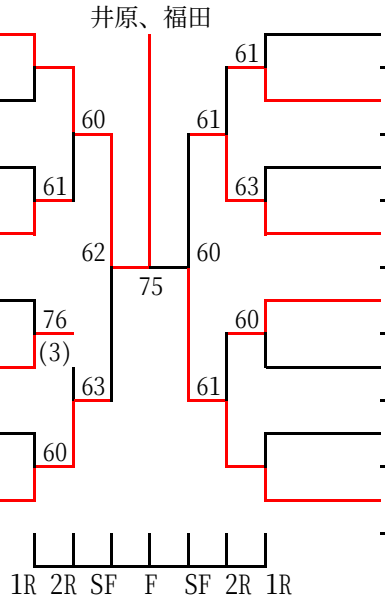

谷本龍治 小林聖朋	(初橋中 初橋中)	9
木下貴喜 根田貴弘	(ISTA ISTA)	10
福岡直紀 辻　柾次	(近附中 近附中)	11
玉井健太郎 児玉昂之	(開智中 開智中)	12
児玉卓也 乾　佑輔	(近附中 近附中)	13
清原久堯 米田祥伍	(初橋中 初橋中)	14
ＢＹＥ ＢＹＥ	( )	15
谷端　航 口井祐典	(WATS WATS)	16