# 平成１６年度和歌山県高等学校新人テニス大会

**期日**　　８月１６日～８月１８日
**会場**　　日置川町営テニスコート
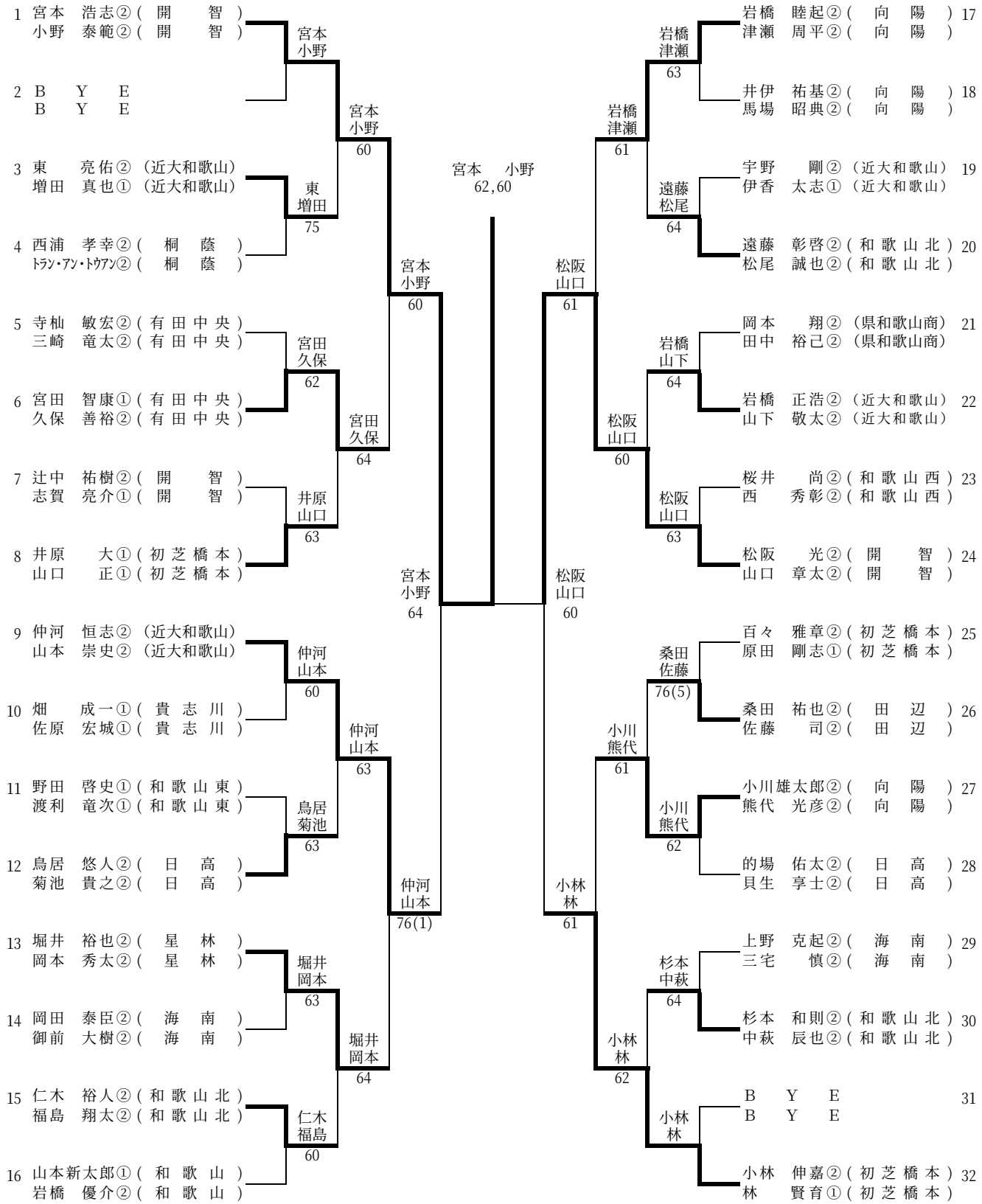
**男子ダブルス**