平成１６年度和歌山県高等学校室内テニス大会

期日　　１月１４日～１月１５日
会場　　和歌山ビッグホエール
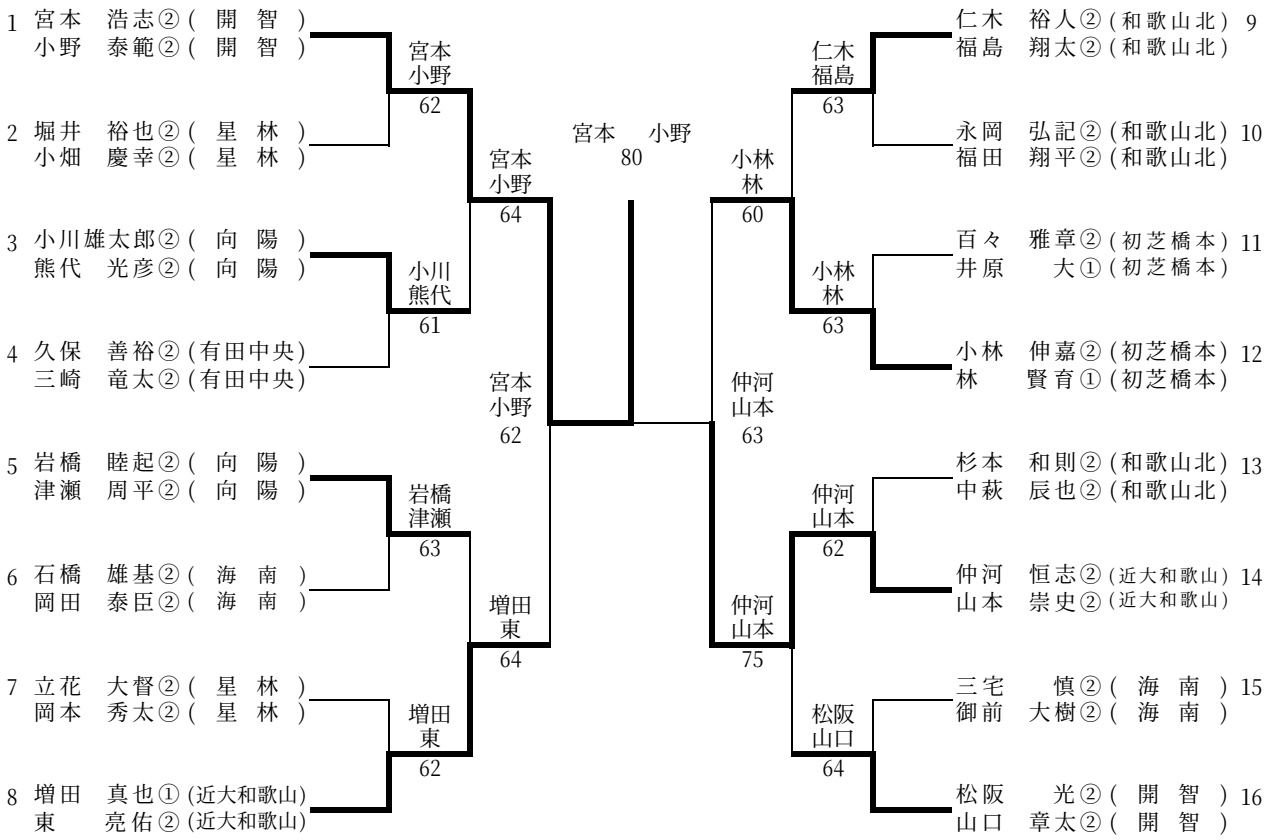
男子ダブルス