平成１６年度和歌山県高等学校総合体育大会　テニス競技の部

期日　　**５月２８日～５月３０日**
会場　　**市立市民テニスコート・紀三井寺テニスコート**
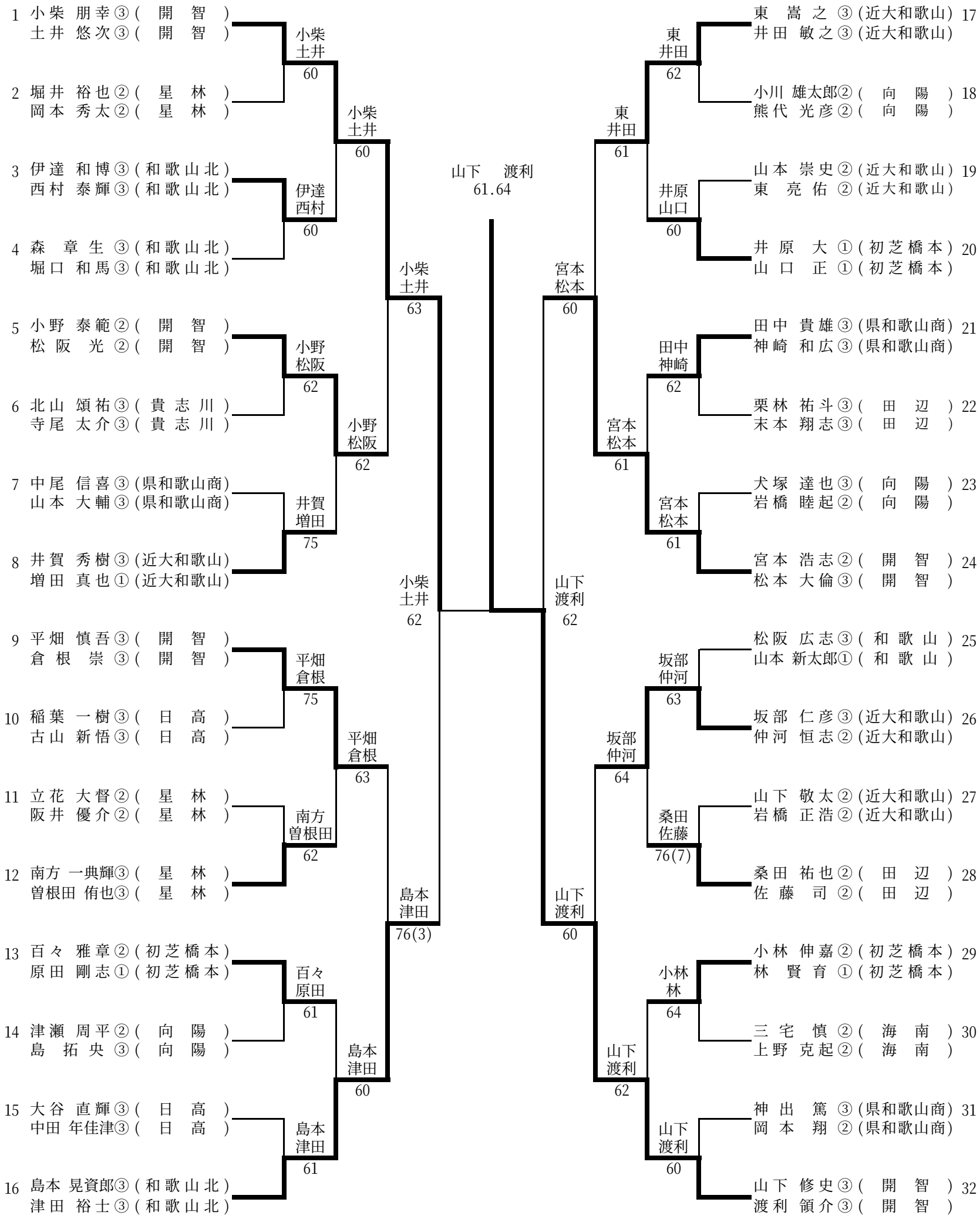
男子ダブルス