平成１６年度和歌山県高等総合体育大会　テニス競技の部

期日　　５月２８日～５月３０日
会場　　紀三井寺テニスコート
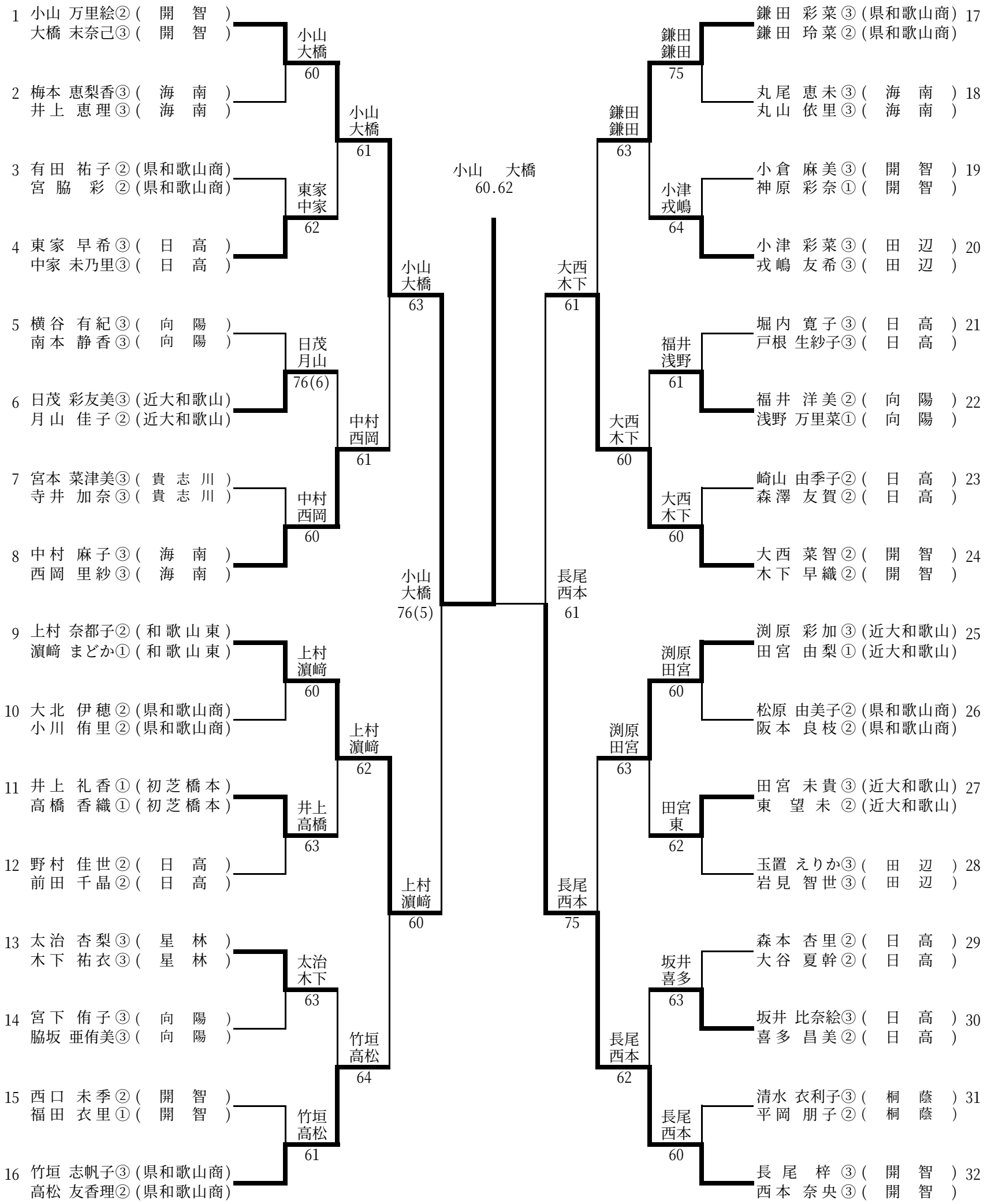
女子ダブルス