平成１６年度和歌山県高等学校総合体育大会　テニス競技の部

期日　　５月２８日～５月３０日
会場　　市立市民テニスコート・紀三井寺テニスコート
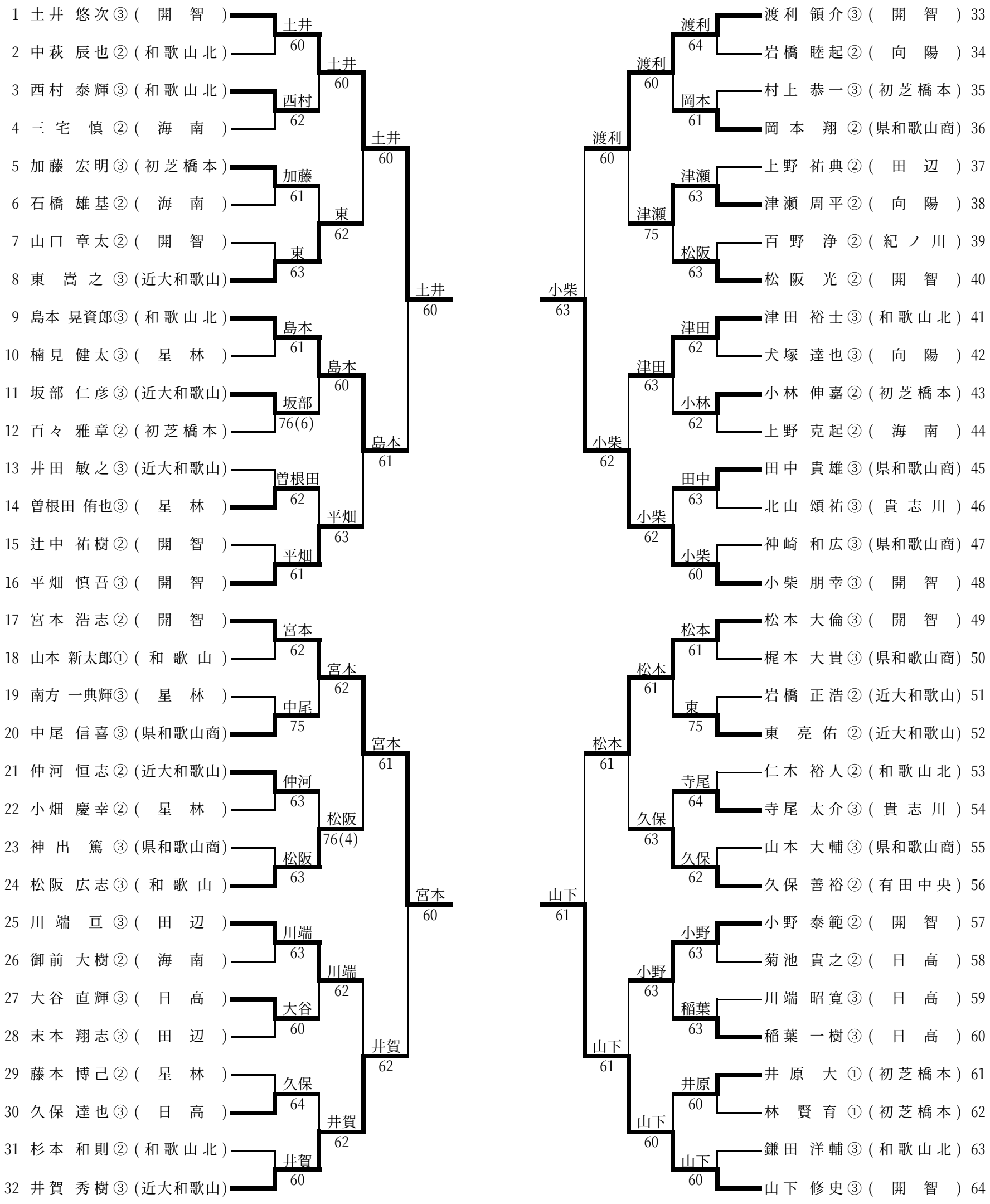
男子シングルス