平成１６年度

和歌山市中学校夏季総合体育大会　テニスの部

＜男子シングルス＞
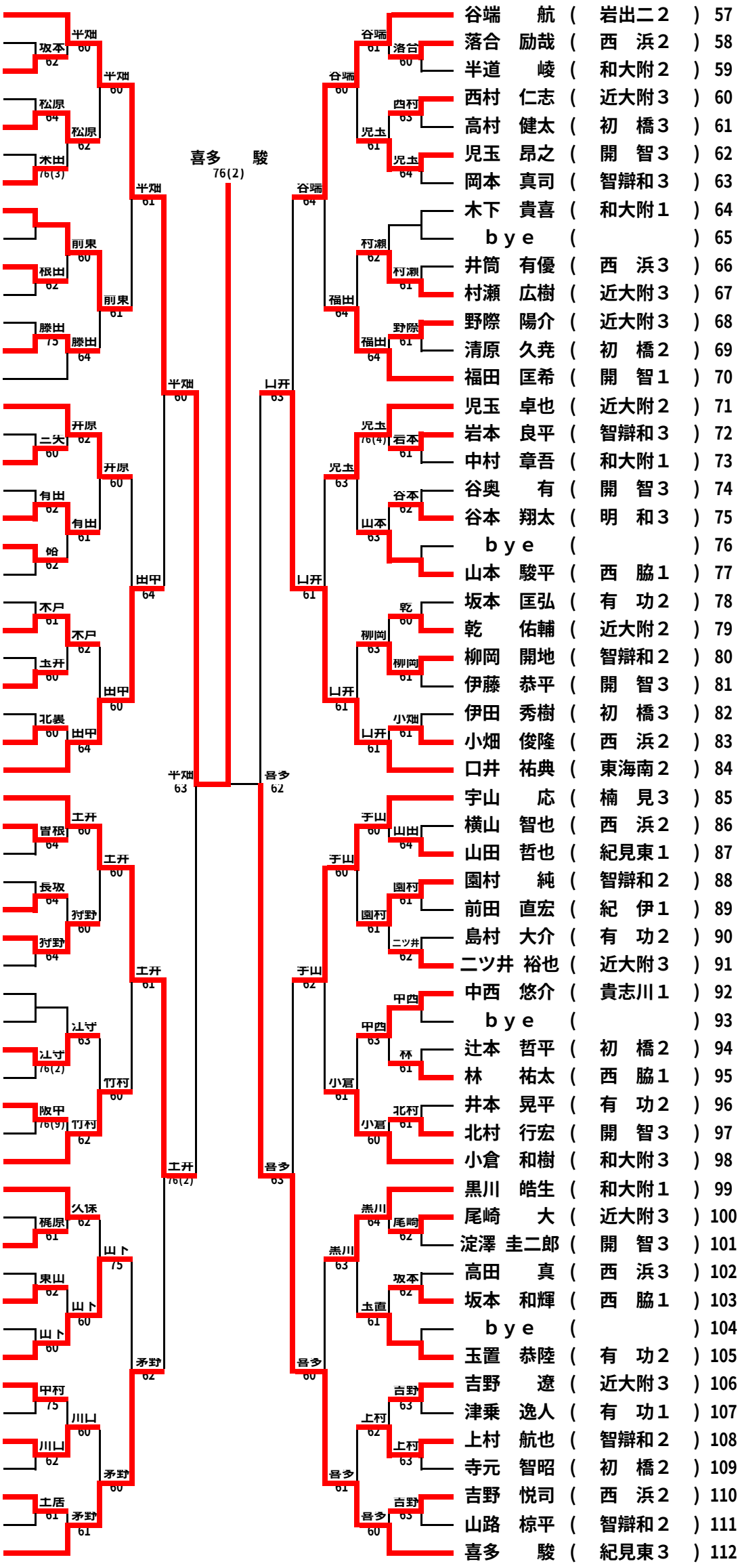
1	平畑　賢伍	貴志川３	
2	洲崎　大輝	西　脇１	
3	坂本　達郎	近大附３	
4	東野　光佑	開　智３	
5	松原　宏和	有功２	
6	前田　康寛	智辯和３	
7	米田　祥伍	初　橋２	
8	前東　大介	東海南２	
9	ｂｙｅ		
10	根田　貴弘	和大附１	
11	谷端　直人	西　浜３	
12	坂口　雄亮	智辯和２	
13	藤田　和大	開　智３	
14	上中　佑馬	近大附３	
15	井原　　力	紀見東２	
16	西岡　和久	近大附３	
17	三矢　大介	初　橋３	
18	井川　淳也	西　脇１	
19	有田　真晟	有　功２	
20	硲　　俊久	西　浜３	
21	佐武　史啓	紀　伊１	
22	守道　　惇	有　功２	
23	木戸　和麻	和大附２	
24	大恵　寛貴	日　進３	
25	玉井　健太郎	開　智３	
26	高杉　祥平	開　智２	
27	北裏　修司	西　浜２	
28	田中　雄也	智辯和３	
29	土井　浩平	明　和２	
30	曽根　健人	和大附１	
31	津村　　誠	日　進２	
32	亀川　一磨	西　脇１	
33	長坂　龍一郎	西　浜３	
34	狩野　剛士	高　積１	
35	夏見　勇多	近大附３	
36	三木　郁也	開　智２	
37	ｂｙｅ		
38	江守　智哉	智辯和２	
39	北川　　駿	有　功２	
40	阪中　俊博	初　橋３	
41	武田　圭司	西　和２	
42	竹村　晃一	西　脇３	
43	久保　雄太	開　智３	
44	北山　太望	和大附１	
45	梶原　進也	西　脇１	
46	志波　大輝	智辯和２	
47	東山　紘也	岩出二２	
48	小林　ゆうき	初　橋１	
49	山下　貴弘	西　浜３	
50	中村　太一	近大附３	
51	平井　慶輔	開　智３	
52	川口　晴行	西　脇１	
53	山下　大毅	初　橋２	
54	土居　弘樹	西　浜２	
55	花谷　俊輔	有　功１	
56	茅野　吉裕	和大附３	
57	谷端　　航	岩出二２	
58	落合　励哉	西　浜２	
59	半道　　崚	和大附２	
60	西村　仁志	近大附３	
61	高村　健太	初　橋３	
62	児玉　昂之	開　智３	
63	岡本　真司	智辯和３	
64	木下　貴喜	和大附１	
65	ｂｙｅ		
66	井筒　有優	西　浜３	
67	村瀬　広樹	近大附３	
68	野際　陽介	近大附３	
69	清原　久尭	初　橋２	
70	福田　匡希	開　智１	
71	児玉　卓也	近大附２	
72	岩本　良平	智辯和３	
73	中村　章吾	和大附１	
74	谷奥　　有	開　智３	
75	谷本　翔太	明　和３	
76	ｂｙｅ		
77	山本　駿平	西　脇１	
78	坂本　匡弘	有　功２	
79	乾　　佑輔	近大附２	
80	柳岡　開地	智辯和２	
81	伊藤　恭平	開　智３	
82	伊田　秀樹	初　橋３	
83	小畑　俊隆	西　浜２	
84	口井　祐典	東海南２	
85	宇山　　応	楠　見３	
86	横山　智也	西　浜２	
87	山田　哲也	紀見東１	
88	園村　　純	智辯和２	
89	前田　直宏	紀　伊１	
90	島村　大介	有　功２	
91	二ツ井　裕也	近大附３	
92	中西　悠介	貴志川１	
93	ｂｙｅ		
94	辻本　哲平	初　橋２	
95	林　　祐太	西　脇１	
96	井本　晃平	有　功２	
97	北村　行宏	開　智３	
98	小倉　和樹	和大附３	
99	黒川　皓生	和大附１	
100	尾崎　　大	近大附３	
101	淀澤　圭二郎	開　智３	
102	高田　　真	西　浜３	
103	坂本　和輝	西　脇１	
104	ｂｙｅ		
105	玉置　恭陸	有　功２	
106	吉野　　遼	近大附３	
107	津乗　逸人	有　功１	
108	上村　航也	智辯和２	
109	寺元　智昭	初　橋２	
110	吉野　悦司	西　浜２	
111	山路　椋平	智辯和２	
112	喜多　　駿	紀見東３