平成１６年度　　**和歌山市中学校夏季総合体育大会　テニスの部**
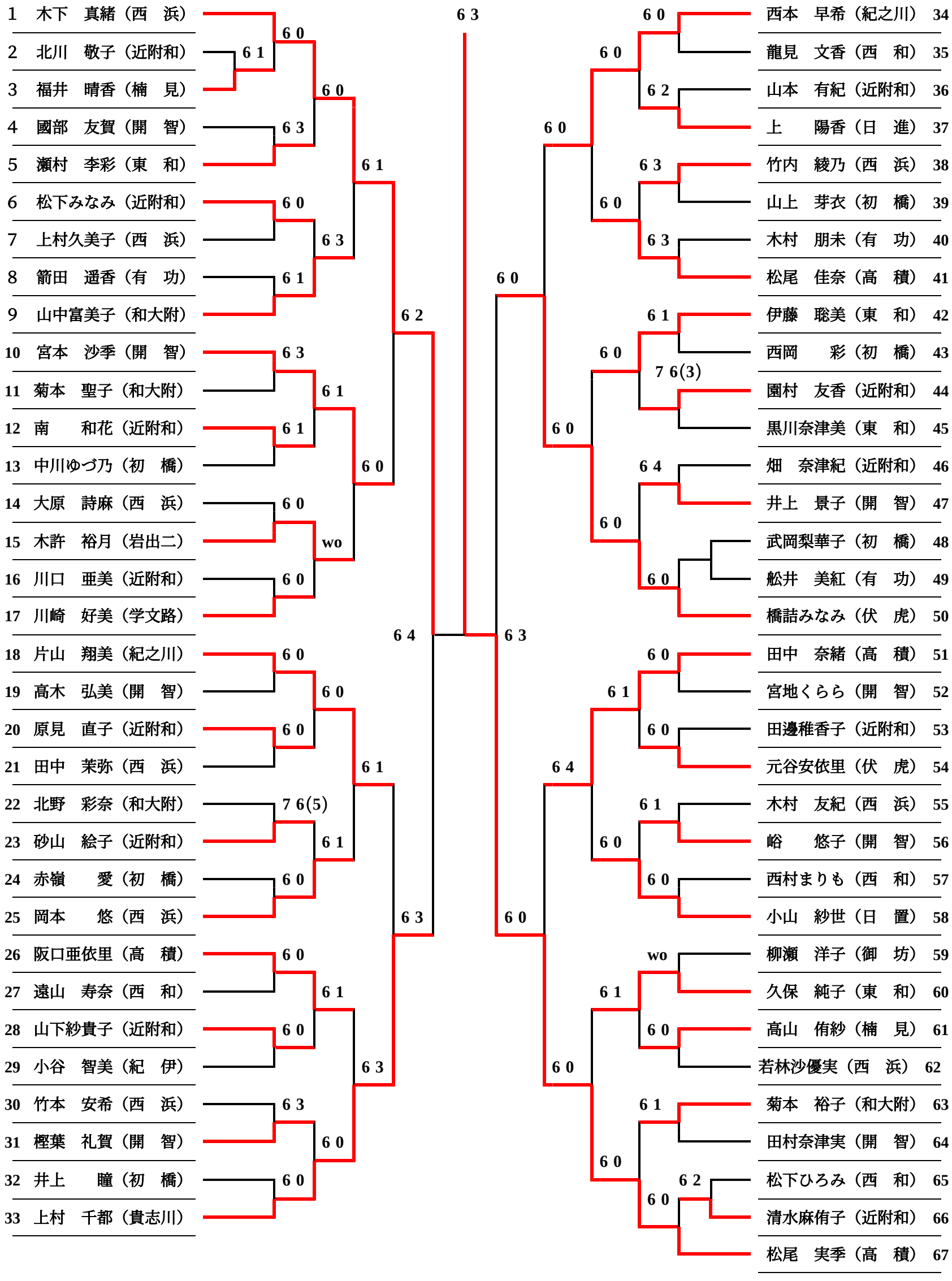
＜女子シングルス＞