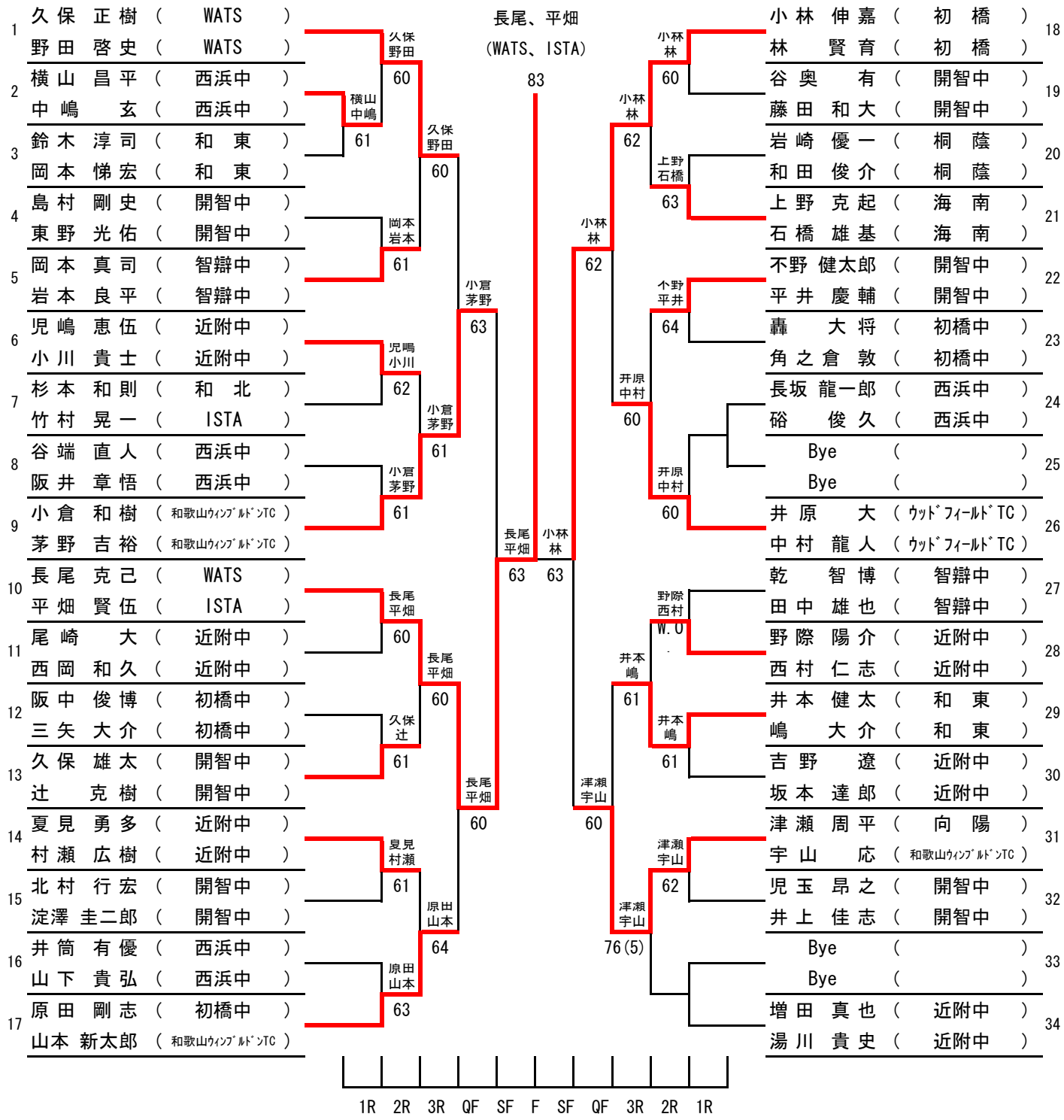16才以下男子ダブルス