平成16年度　秋季ジュニア

15歳以下男子ダブルス

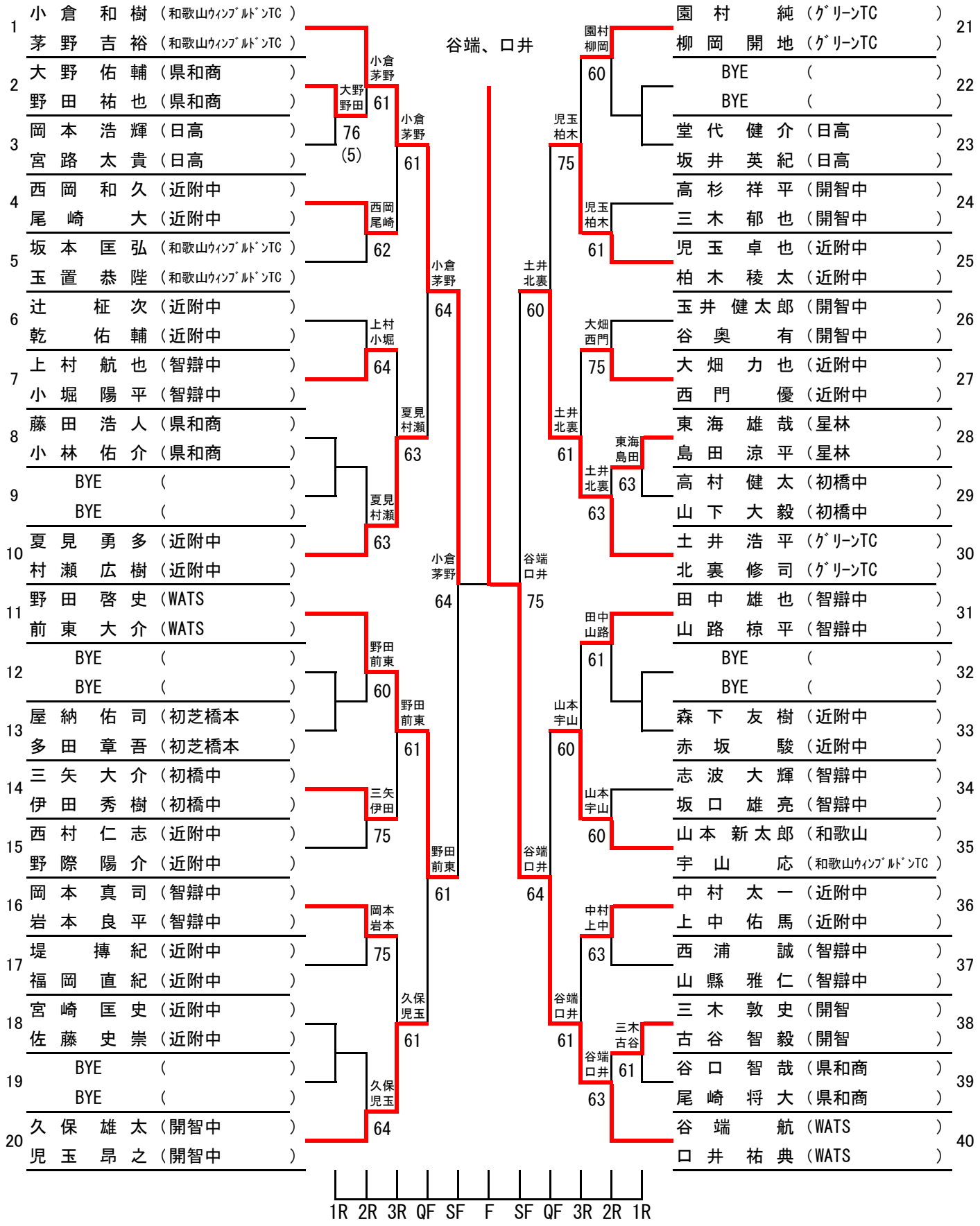

和歌山県テニス協会