平成16年度　秋季ジュニア

11歳以下男子シングルス

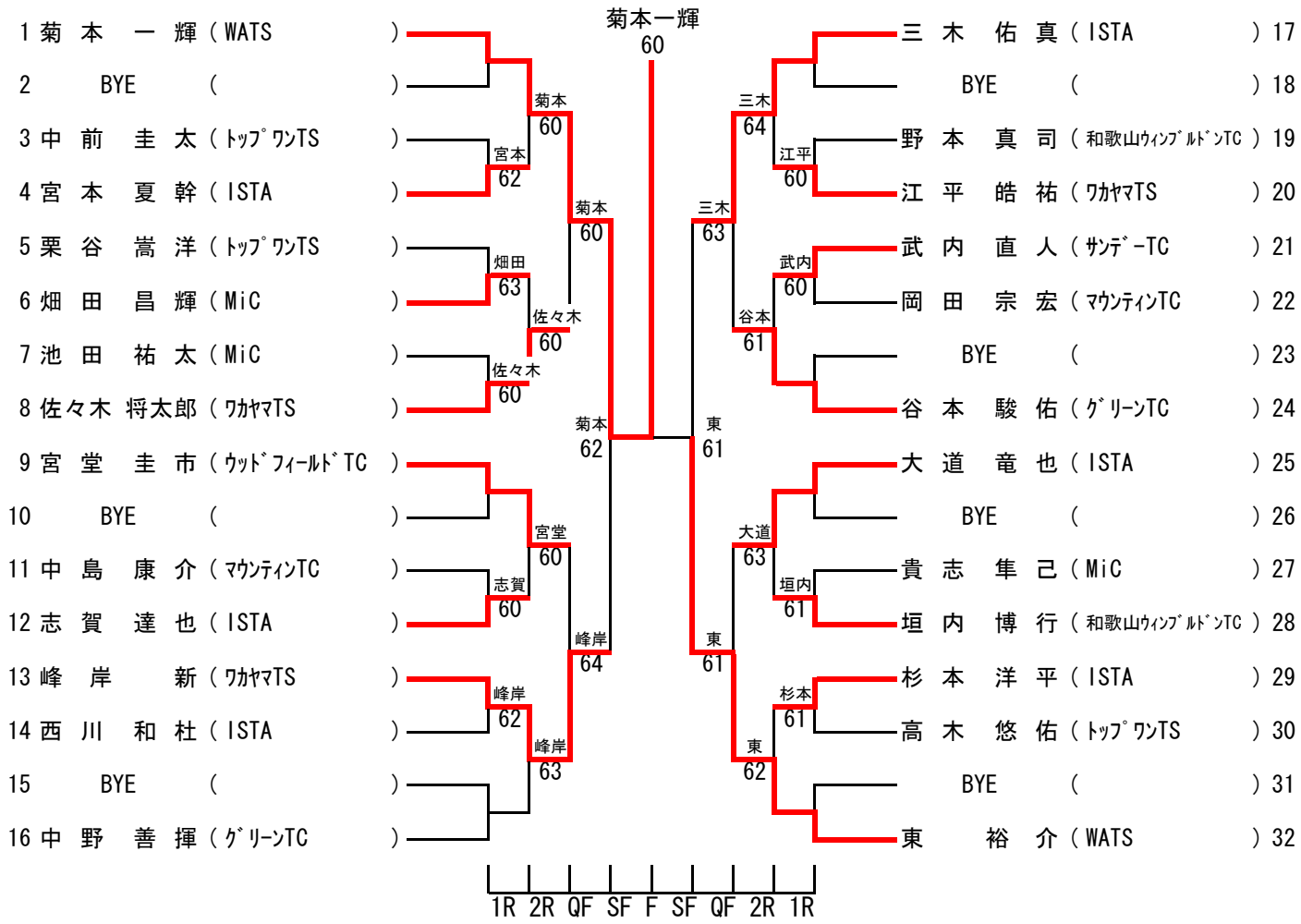

和歌山県テニス協会