平成16年度　秋季ジュニア

# 13歳以下男子シングルス

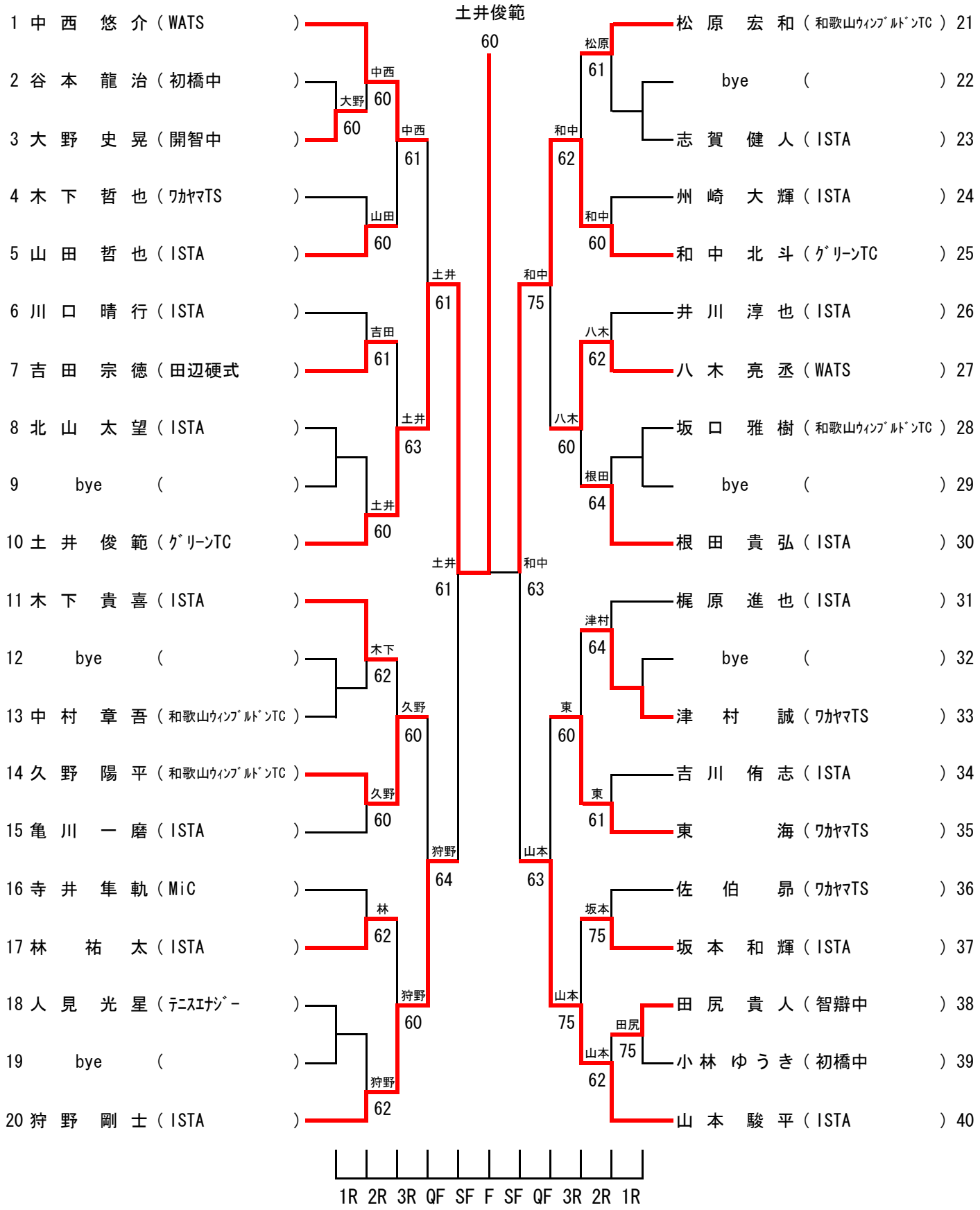


和歌山県テニス協会