平成16年度　秋季ジュニア
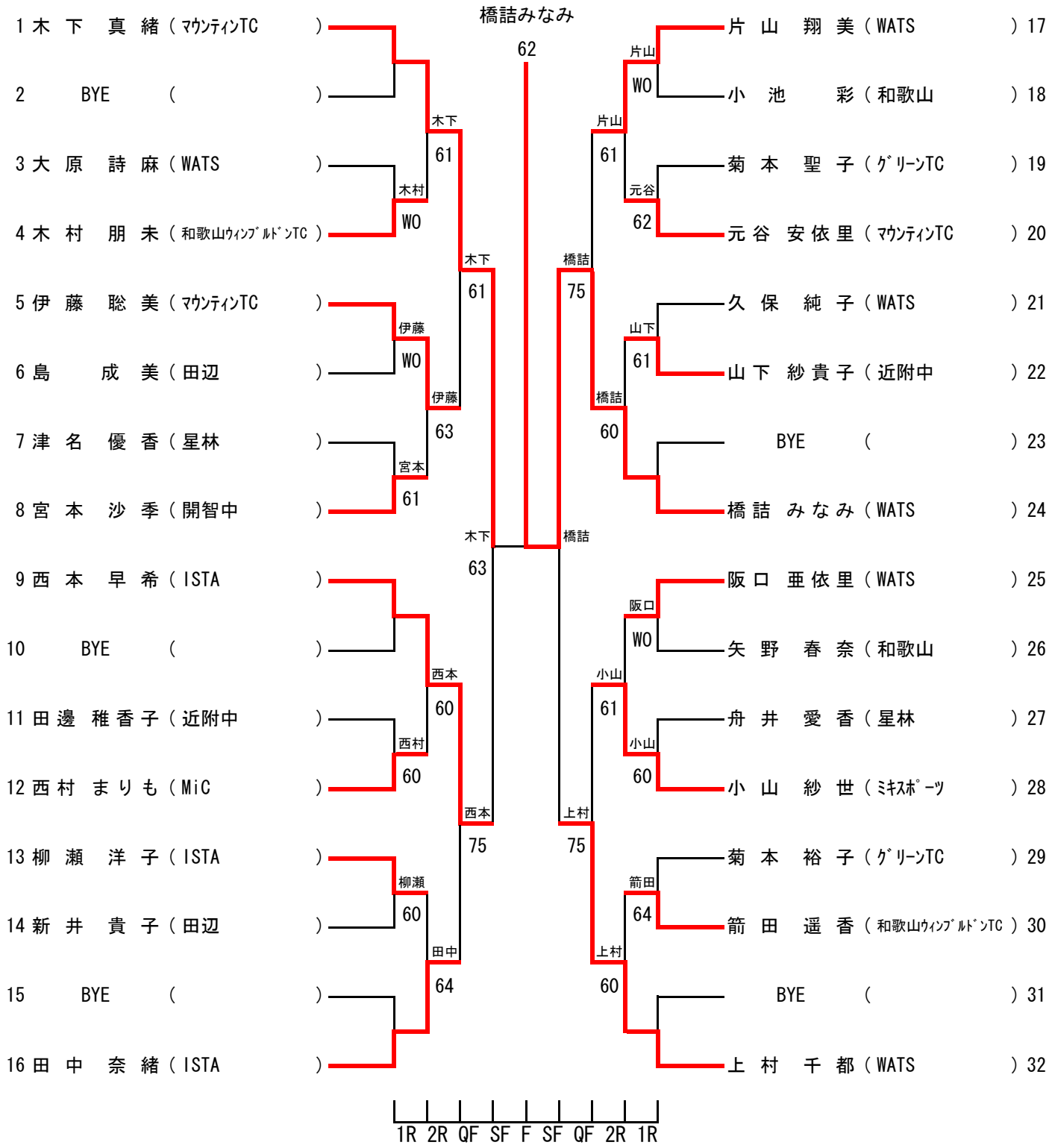
15歳以下女子シングルス