平成16年度　秋季ジュニア

17歳以下女子シングルス

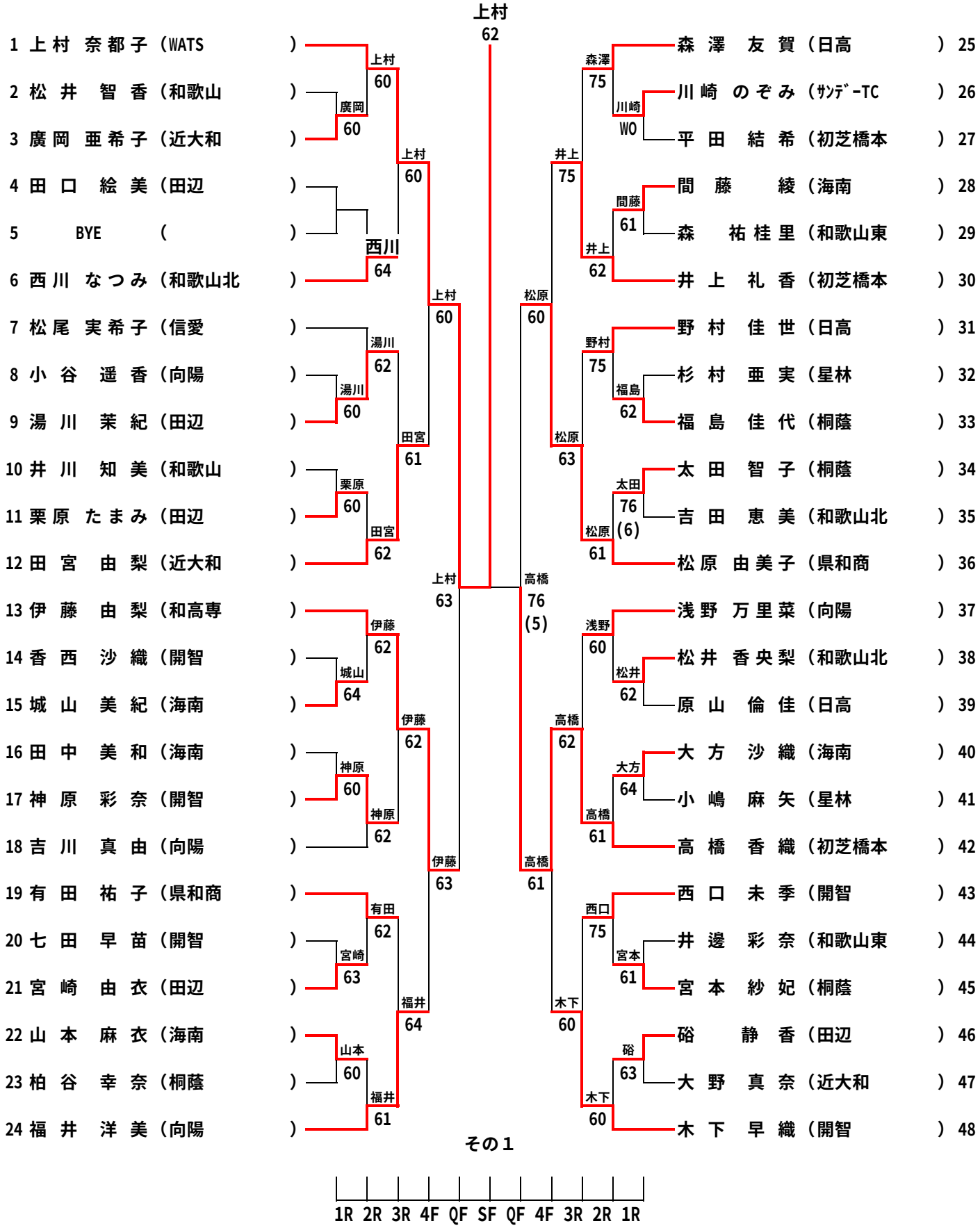

和歌山県テニス協会

平成16年度　秋季ジュニア

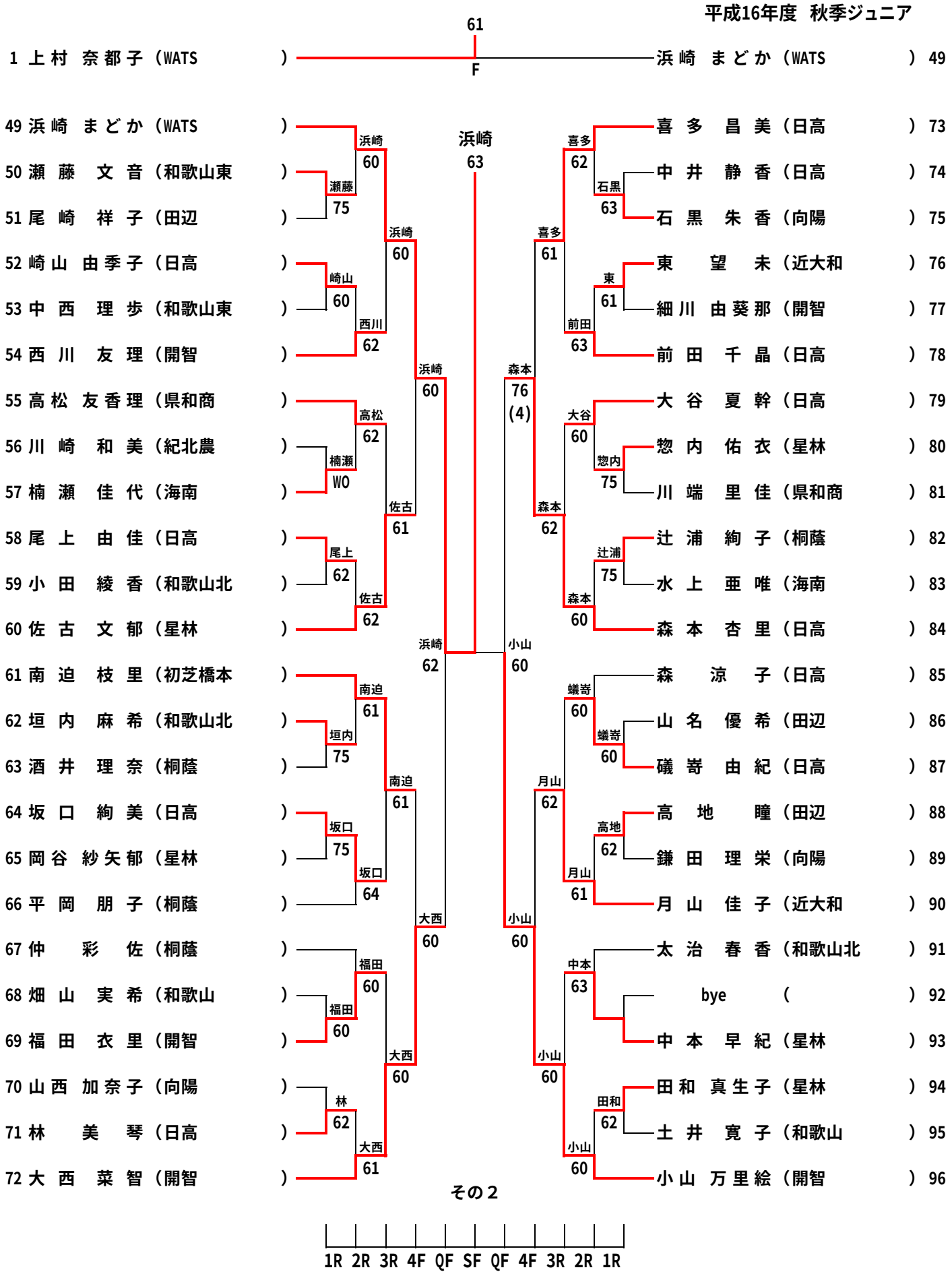

和歌山県テニス協会