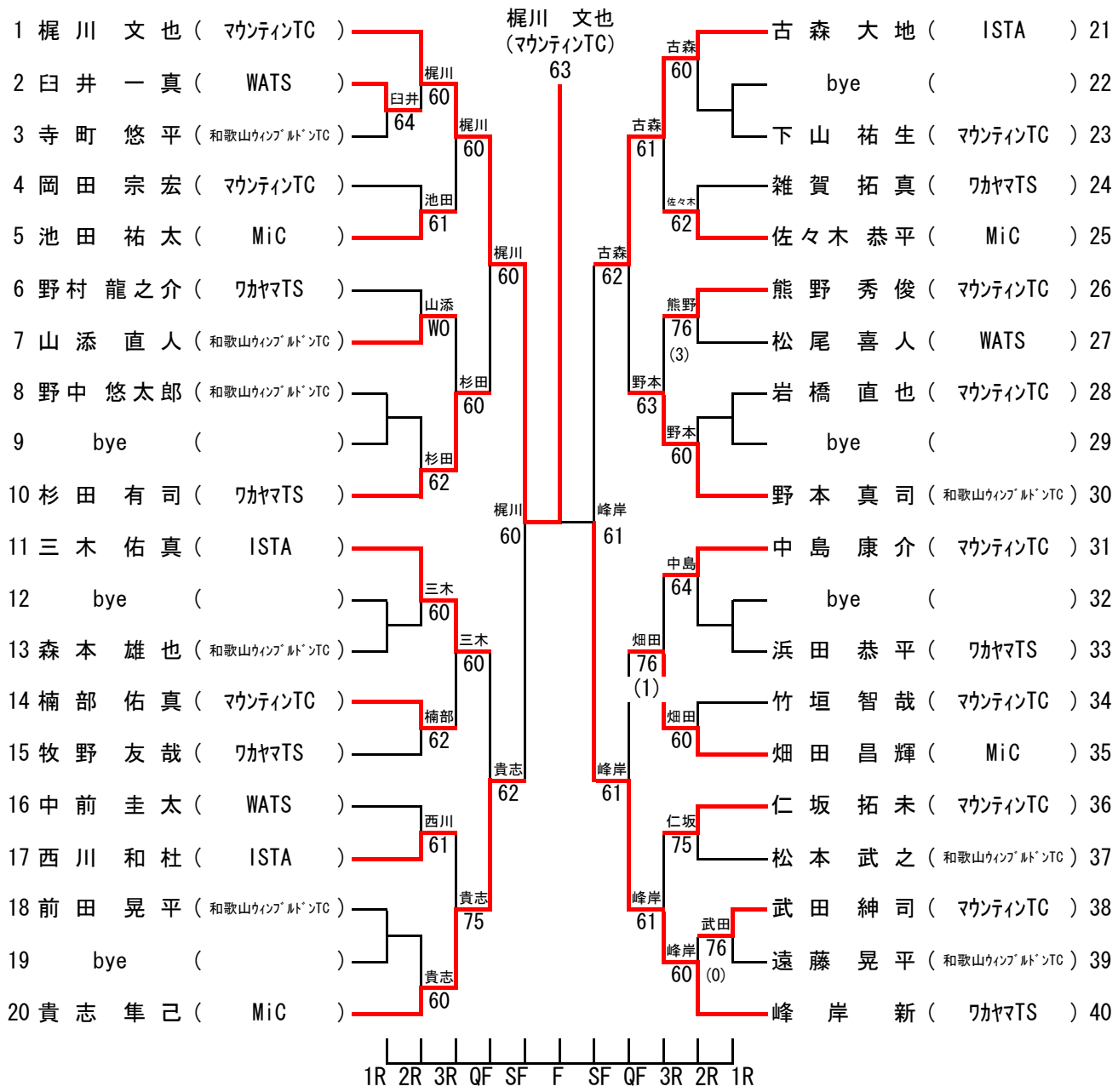11歳以下男子シングルス