13歳以下男子ダブルス

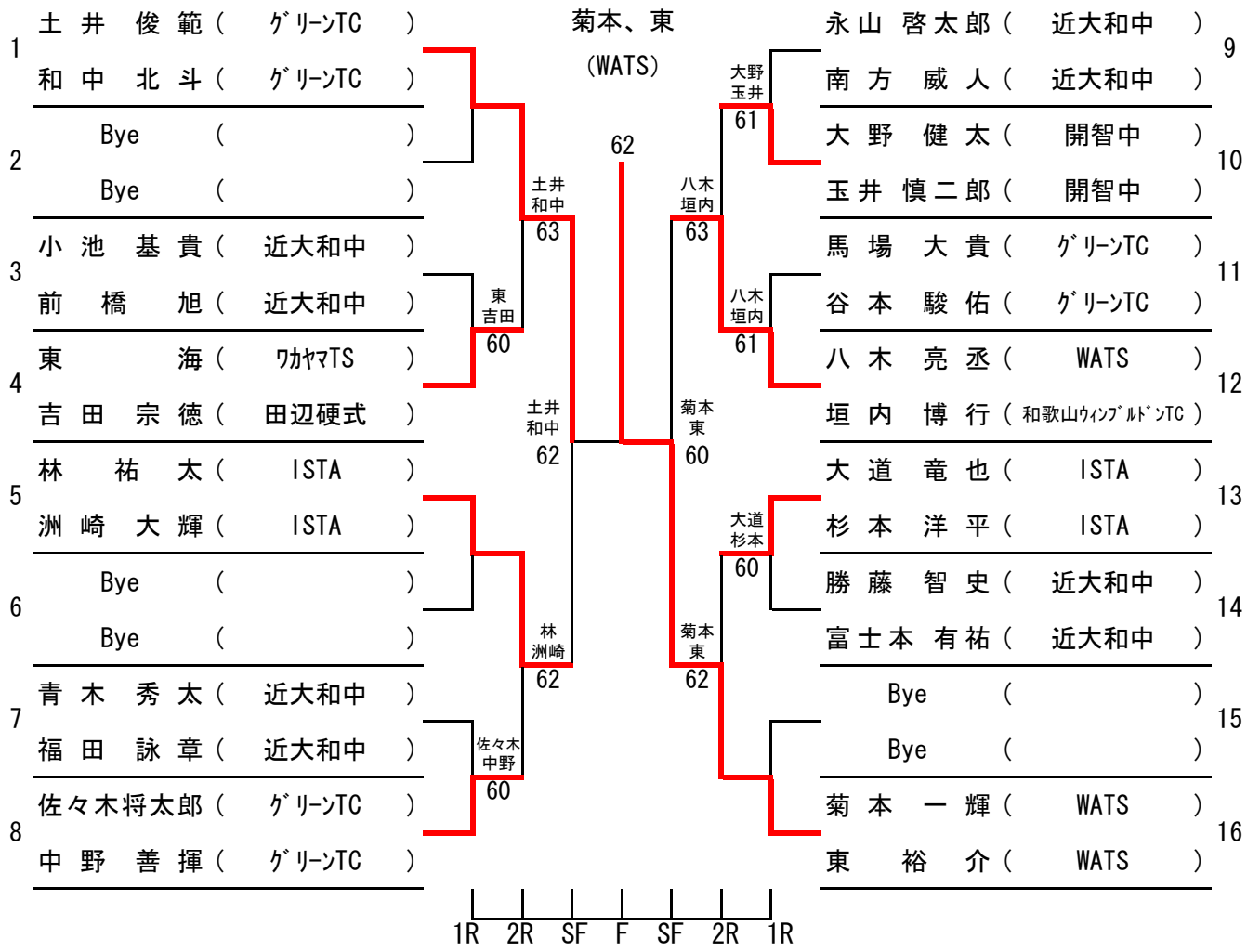

レフェリー:森本正作

和歌山県テニス協会