男子ダブルス　コンソレーション①

1	山口　亮	向陽高	
	前山　和範	向陽高	
2	BYE		
	BYE		
3	大野　佑真	桐蔭高	
	美納　悠生	桐蔭高	
4	山本　大貴	和歌山高	
	木村　和真	和歌山高	
5	貴志　崇	桐蔭高	
	栂野　裕二	桐蔭高	
6	BYE		
	BYE		
7	BYE		
	BYE		
8	今中　祐輔	星林高	
	永石　大輔	星林高	

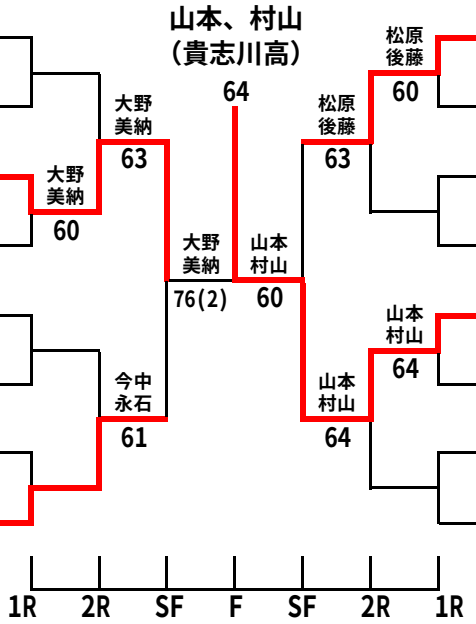

松原　鉄兵	県和商高		9
中前　智希	県和商高		
後藤　宏輔	日高高		10
下田　康広	日高高		
BYE			11
BYE			
田中　祐馬	桐蔭高		12
金谷　俊志	桐蔭高		
山本　雅仁	貴志川高		13
村山　卓	貴志川高		
塩崎　慶介	日高高		14
中嶋　健人	日高高		
BYE			15
BYE			
楠本　洋永	桐蔭高		16
池永　圭佑	桐蔭高		

男子ダブルス　コンソレーション②

1	佐々　卓哉	星林高	
	柳生　一真	星林高	
2	高芝　祐輔	日高高	
	東岸　正典	日高高	
3			
4	坂田　昌寛	向陽高	
	見上　雄基	向陽高	
5	西野　頼人	和歌山高	
	三草　裕矢	和歌山高	
6	狗巻　諒二	向陽高	
	林　亮祐	向陽高	
7	西　洋平	日高高	
	川口　詔馬	日高高	
8	須田　大地	向陽高	
	津多　啓介	向陽高	

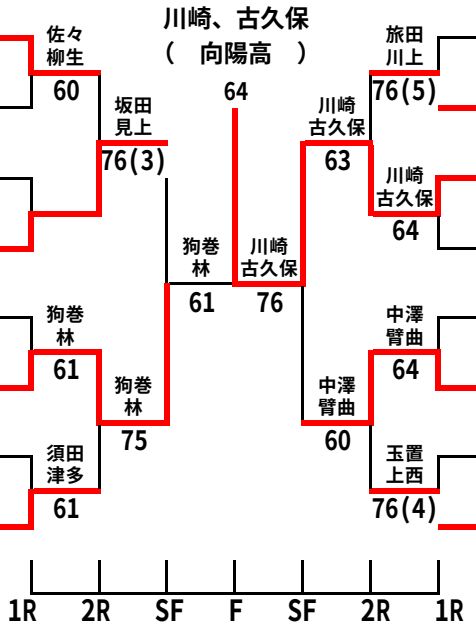

丸田　宏樹	向陽高		9
貴志　友裕	向陽高		
旅田　昌典	和歌山高		10
川上　哲弘	和歌山高		
川崎　卓也	向陽高		11
古久保　圭	向陽高		
西　修平	日高高		12
池ノ上　覚	日高高		
高田　真	星林高		13
和中　慶太	星林高		
中澤　謙太	桐蔭高		14
臂曲　靖史	桐蔭高		
見瀬　僚平	向陽高		15
角田　隆紀	向陽高		
玉置　健太	日高高		16
上西　勇輝	日高高		