平成17年度　近畿高等学校テニス大会

女子ダブルス

平成17年9月17日～19日･11月21日
神戸総合運動公園テニスコート他

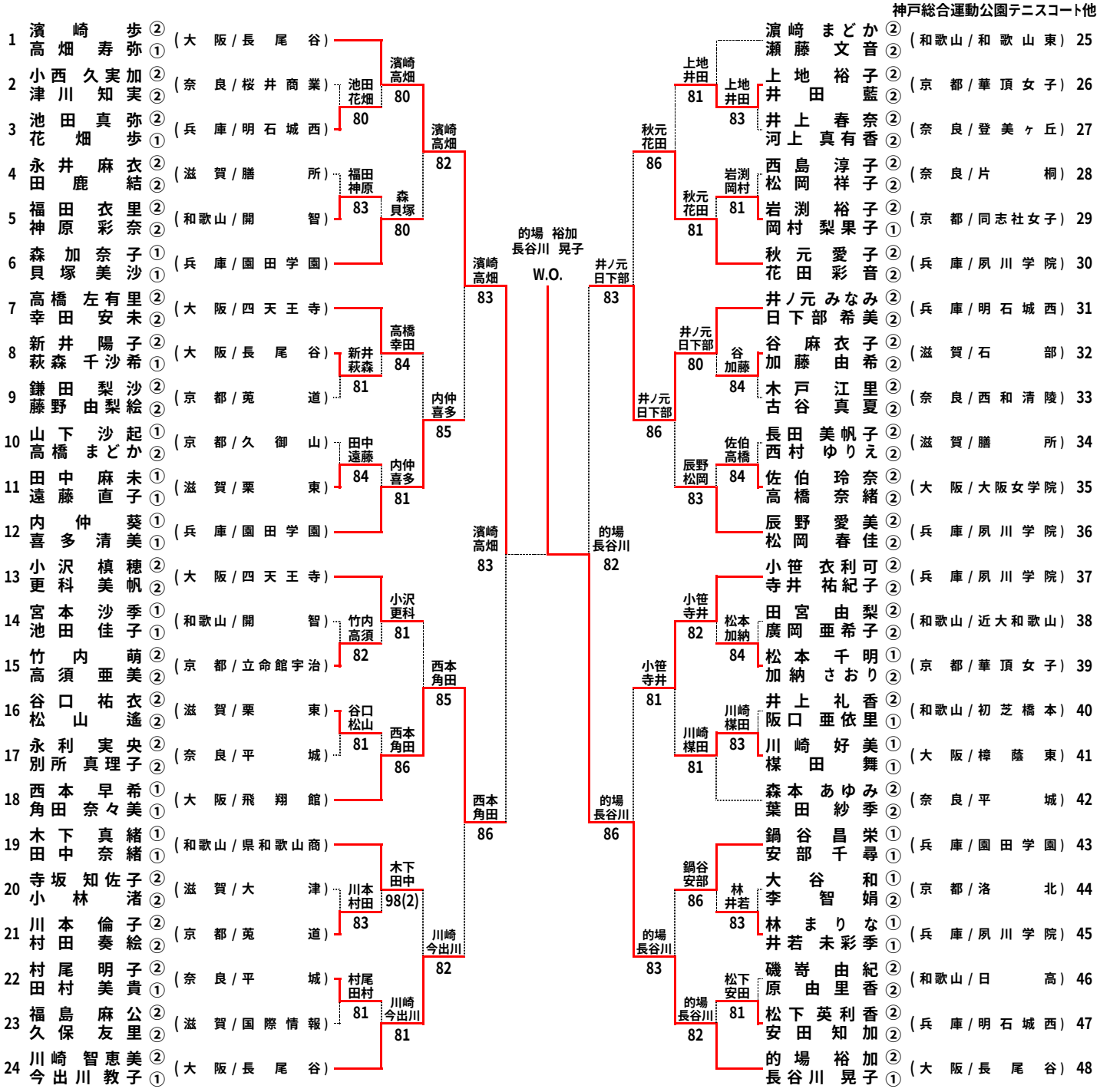

シード順位

1	濱崎 歩 ② / 高畑 寿弥 ①	(大阪/ 長尾谷)	
2	的場 裕加 ② / 長谷川 晃子 ①	(大阪/ 長尾谷)	
3	川崎 智恵美 ② / 今出川 教子 ①	(大阪/ 長尾谷)	
4	濱崎 まどか ② / 瀬藤 文音 ②	(和歌山/ 和歌山東)	
5	小笹 衣利可 ② / 寺井 祐紀子 ②	(兵庫/ 夙川学院)	
6	小沢 槙穂 ② / 更科 美帆 ②	(大阪/ 四天王寺)	
7	辰野 愛美 ② / 松岡 春佳 ②	(兵庫/ 夙川学院)	
8	内仲 葵 ① / 喜多 清美 ①	(兵庫/ 園田学園)	