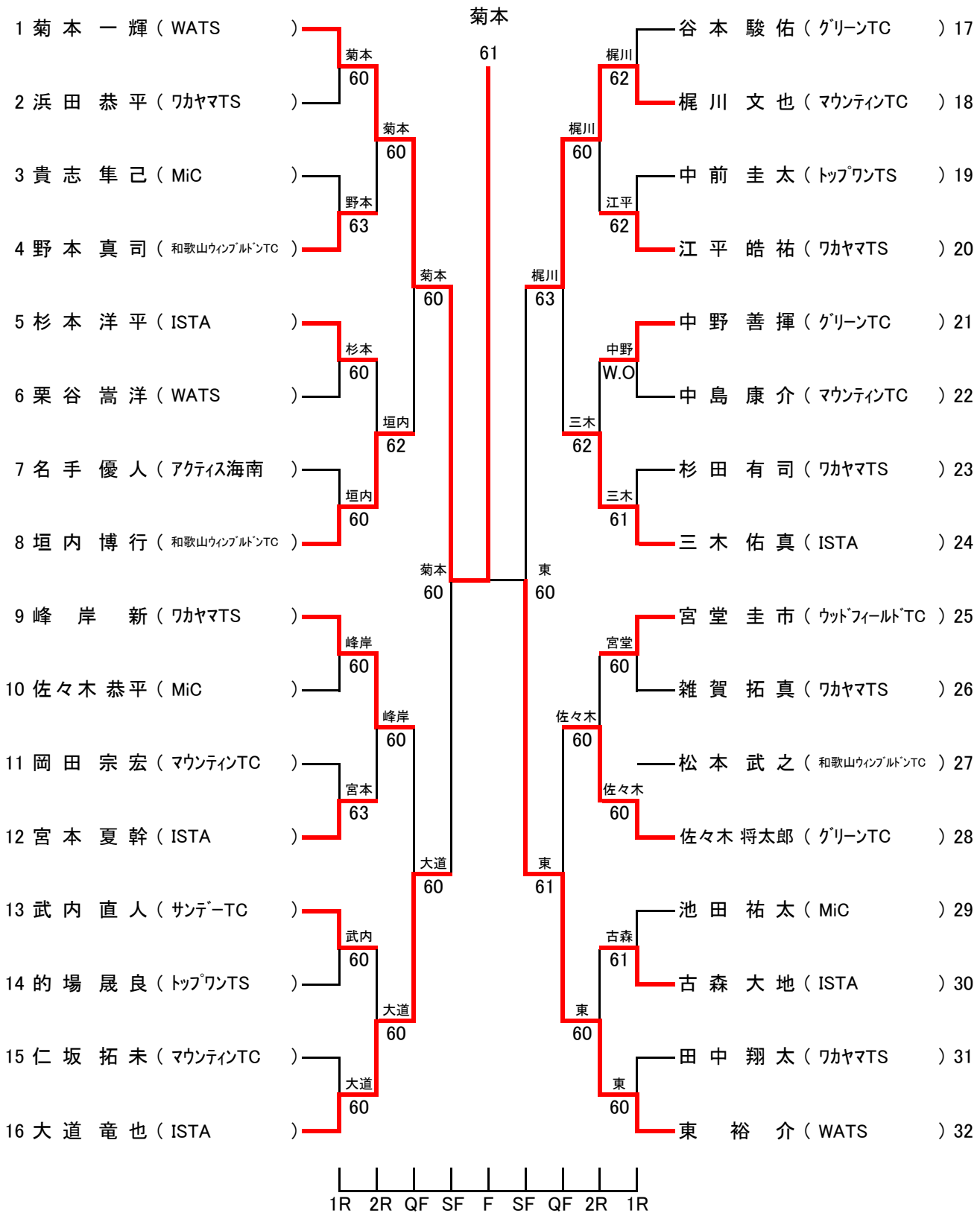12歳以下男子シングルス