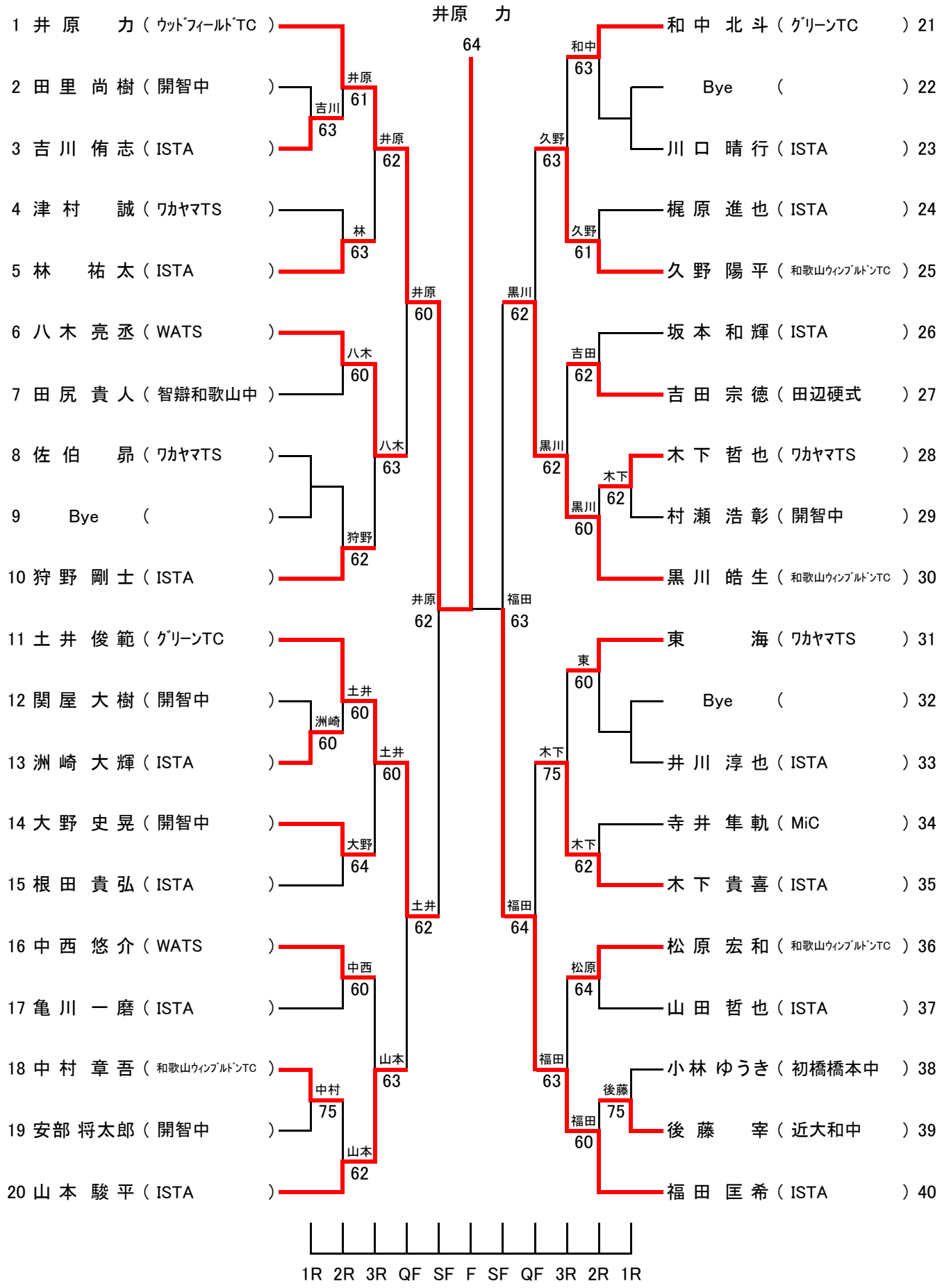14歳以下男子シングルス