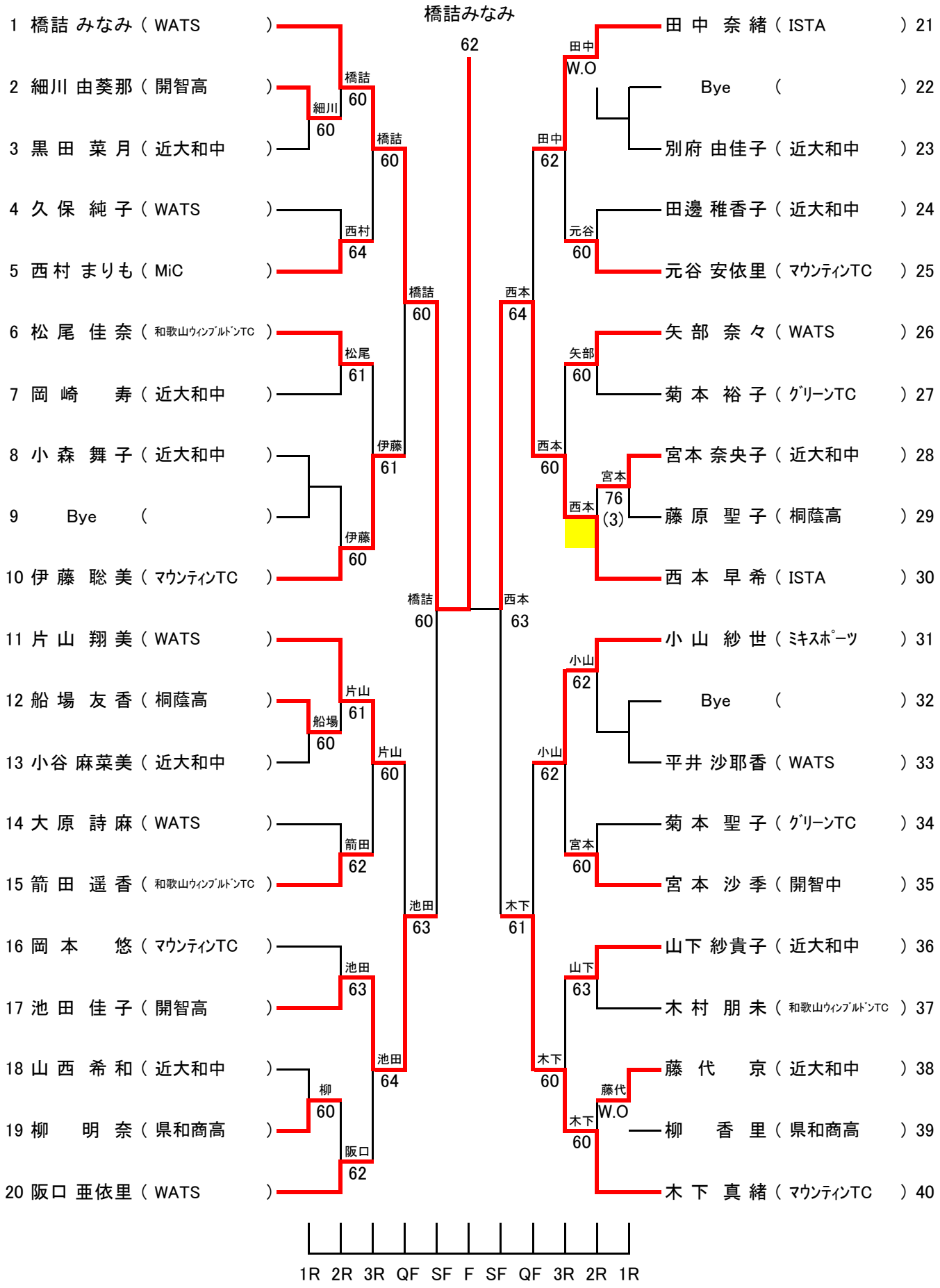16歳以下女子シングルス