18歳以下女子シングルス（その1）

1 上村 奈都子（WATS）
2 Bye（）
3 中井 静香（日高高）
4 酒井 理奈（桐蔭高）
5 坂口 絢美（日高高）
6 小山 奈美（田辺高）
7 島 成美（田辺高）
8 礒嵜 由紀（日高高）
9 松尾 実希子（信愛女子高）
10 中川 恵美子（桐蔭高）
11 山西 加奈子（向陽高）
12 垣内 麻希（和歌山北高）
13 松井 香央梨（和歌山北高）
14 中西 理歩（和歌山東高）
15 脊戸山 祐子（桐蔭高）
16 田宮 由梨（近大和高）
17 喜多 昌美（日高高）
18 林 美晴（桐蔭高）
19 井川 知美（和歌山高）
20 城山 美紀（海南高）
21 瀬藤 文音（和歌山東高）
22 田中 美和（海南高）
23 藤川 由希菜（向陽高）
24 前田 千晶（日高高）
25 西川 なつみ（和歌山北高）
26 薮井 麻衣（向陽高）
27 香西 沙織（開智高）
28 東 望未（近大和高）
29 山本 麻衣（海南高）
30 山名 優希（田辺高）
31 宮崎 和音（桐蔭高）
32 木下 早織（開智高）

33 大西 菜智（開智高）
34 玉置 史（日高高）
35 吉田 恵美（和歌山北高）
36 川端 里佳（県和商高）
37 宮崎 由衣（田辺高）
38 脇濱 佳那（和歌山北高）
39 中村 枝里香（信愛女子高）
40 中本 早紀（星林高）
41 井上 礼香（初芝橋本高）
42 坂田 陽子（向陽高）
43 岡谷 紗矢郁（星林高）
44 大方 沙織（海南高）
45 川崎 のぞみ（ｻﾝﾃﾞｰTC）
46 宮村 美葵（貴志川高）
47 松本 知与（桐蔭高）
48 松原 由美子（県和商高）
49 福井 洋美（向陽高）
50 東 真帆（桐蔭高）
51 山本 賀也（県和商高）
52 廣岡 亜希子（近大和高）
53 楠瀬 佳代（海南高）
54 杉村 亜実（星林高）
55 花光 舞（桐蔭高）
56 西口 未季（開智高）
57 神原 彩奈（開智高）
58 西岡 里恵（貴志川高）
59 上田 奈穂（和歌山北高）
60 仲 彩佐（桐蔭高）
61 土井 寛子（和歌山高）
62 舟井 愛香（星林高）
63 奥 万里子（日高高）
64 高橋 香織（初芝橋本高）

上村 61 決勝へ

1R 2R 3R 4F QF SF QF 4F 3R 2R 1R

18歳以下女子シングルス（その2）

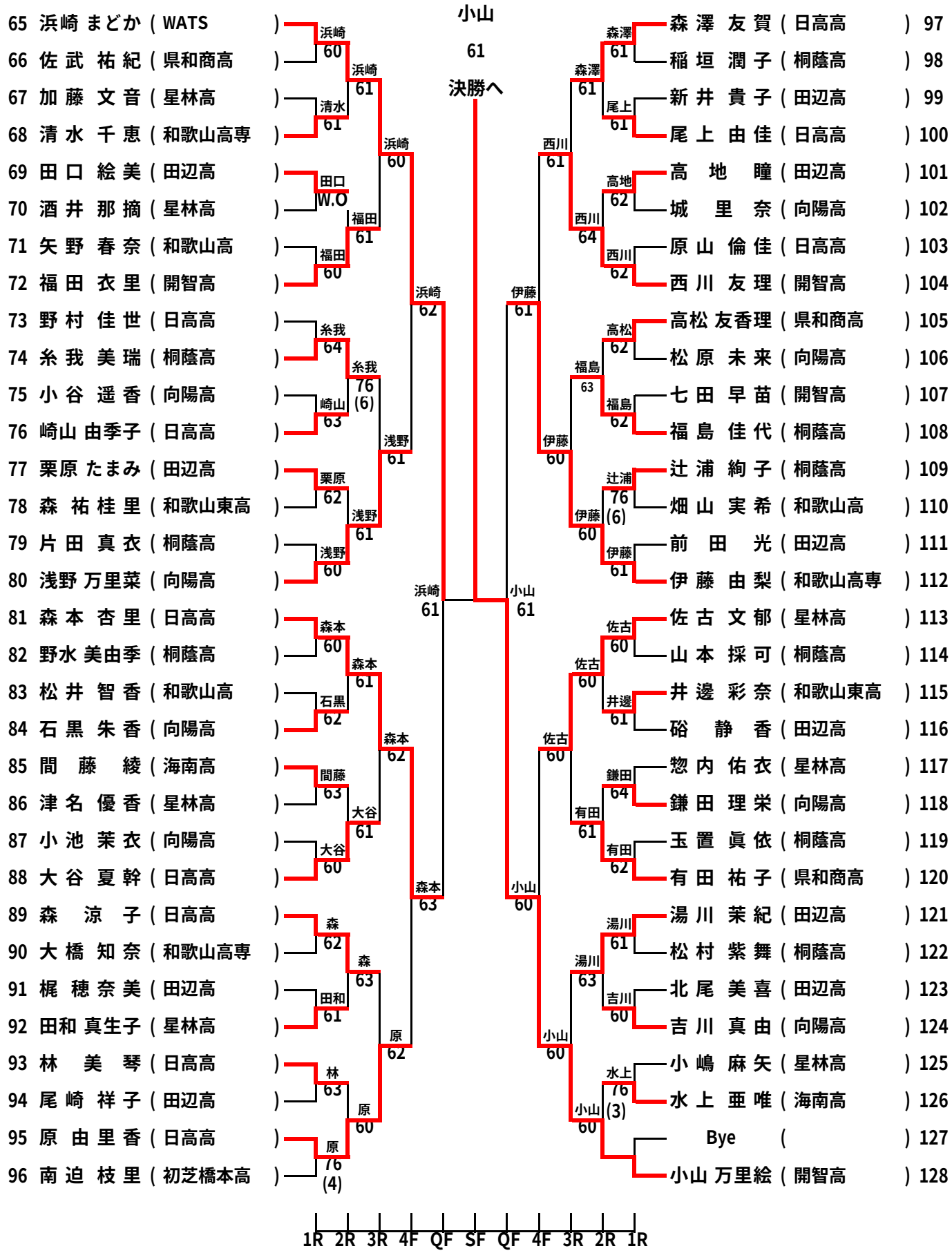
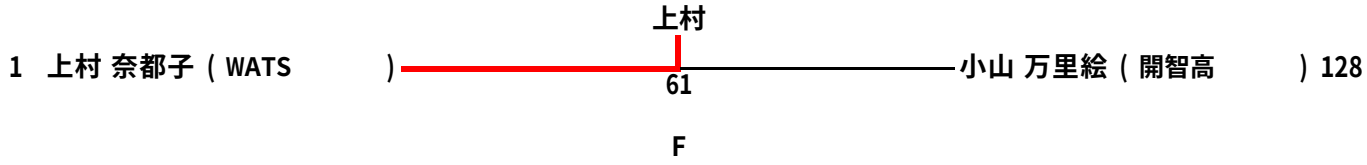
18歳以下女子シングルス（決勝）