中村達司杯ｼﾞｭﾆｱﾃﾆｽ大会　兼
ﾄﾖﾀｼﾞｭﾆｱﾃﾆｽﾄｰﾅﾒﾝﾄ2006和歌山県予選
2005/12/23～12/25

女子シングルス

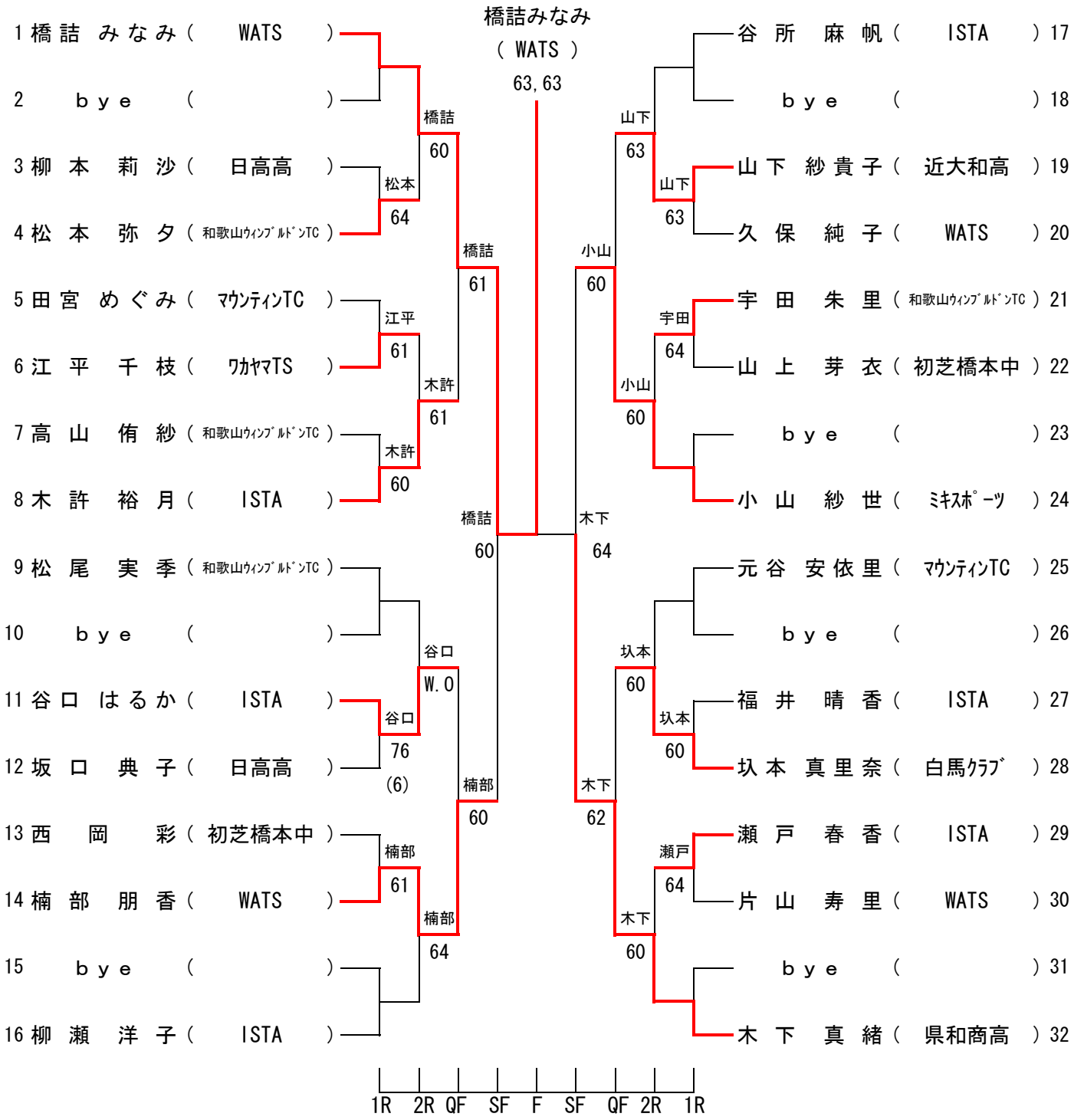

レフェリー：森本　正作

和歌山県テニス協会