平成１８年度和歌山県高等学校新人テニス大会

期日　　８月１７日～８月１９日
会場　　白浜町営日置川テニスコート
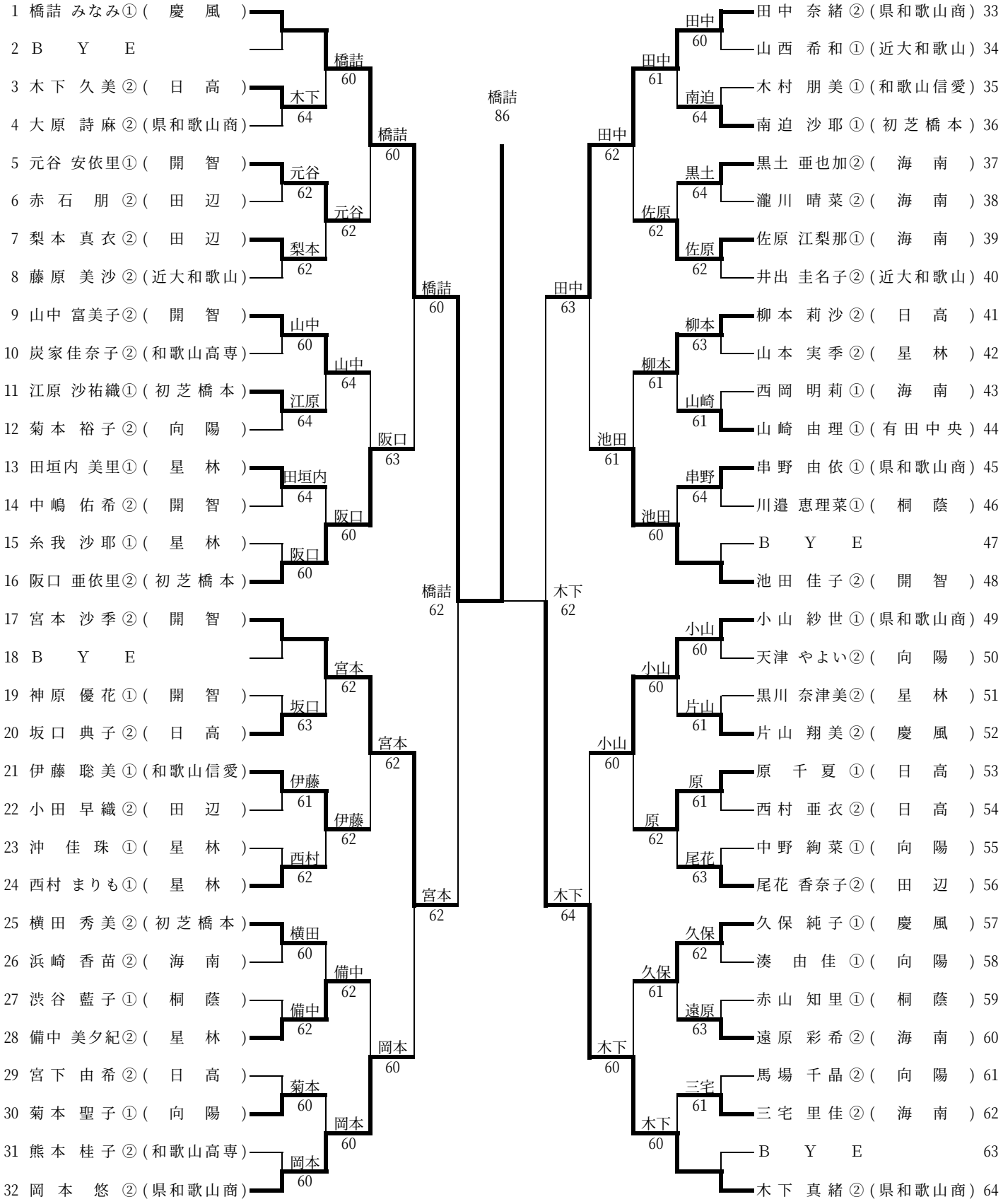
女子シングルス