平成１８年度　　**和歌山市中学校秋季総合体育大会　テニスの部**
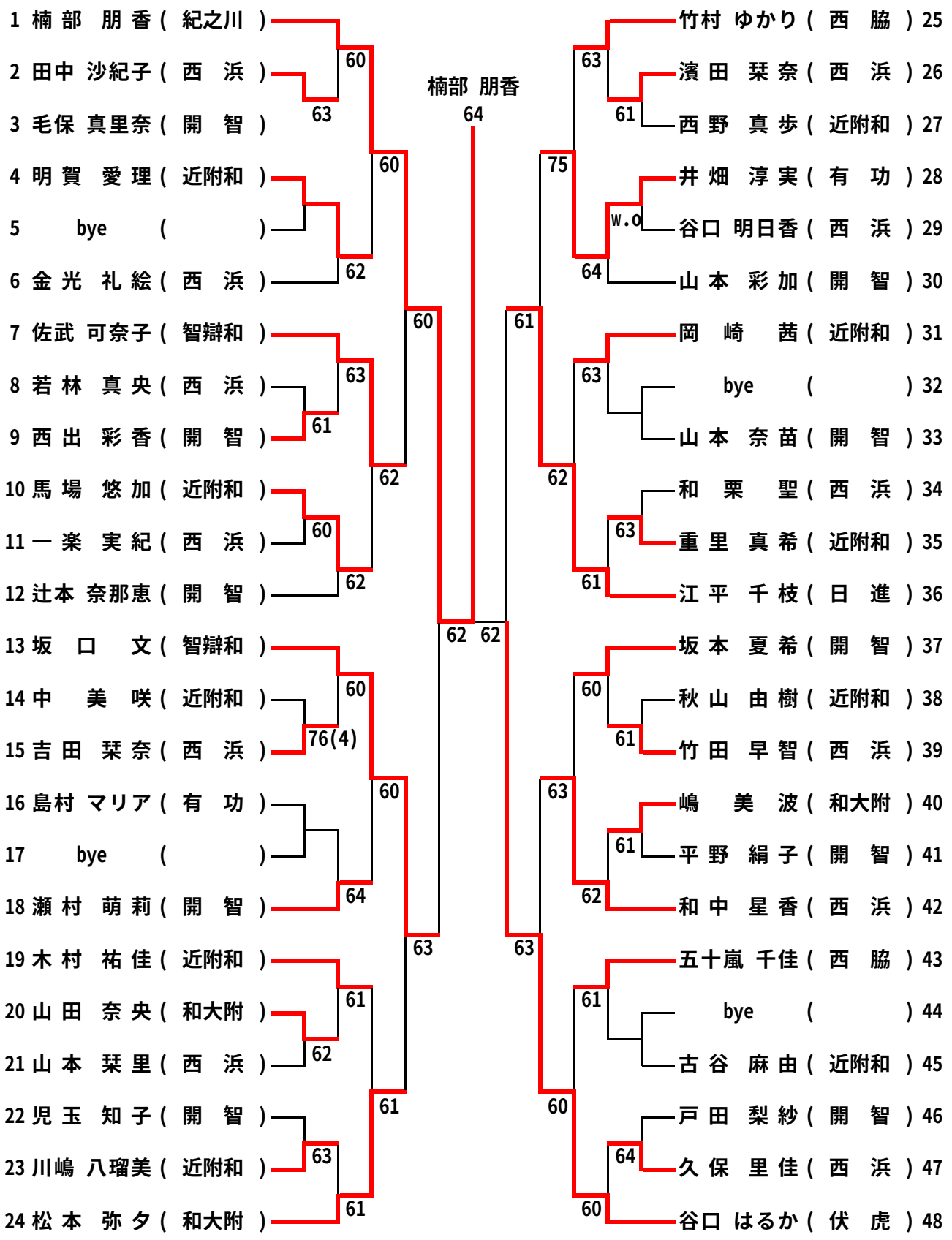
＜女子シングルス＞ 2006/9/23.24土入,10/8紀三井寺ﾃﾆｽｺｰﾄ