和歌山ジュニアテニスチャンピオンシップ2006
スプリングステージ 2006/ 3/ 25～ 4/ 2

14才以下男子ダブルス

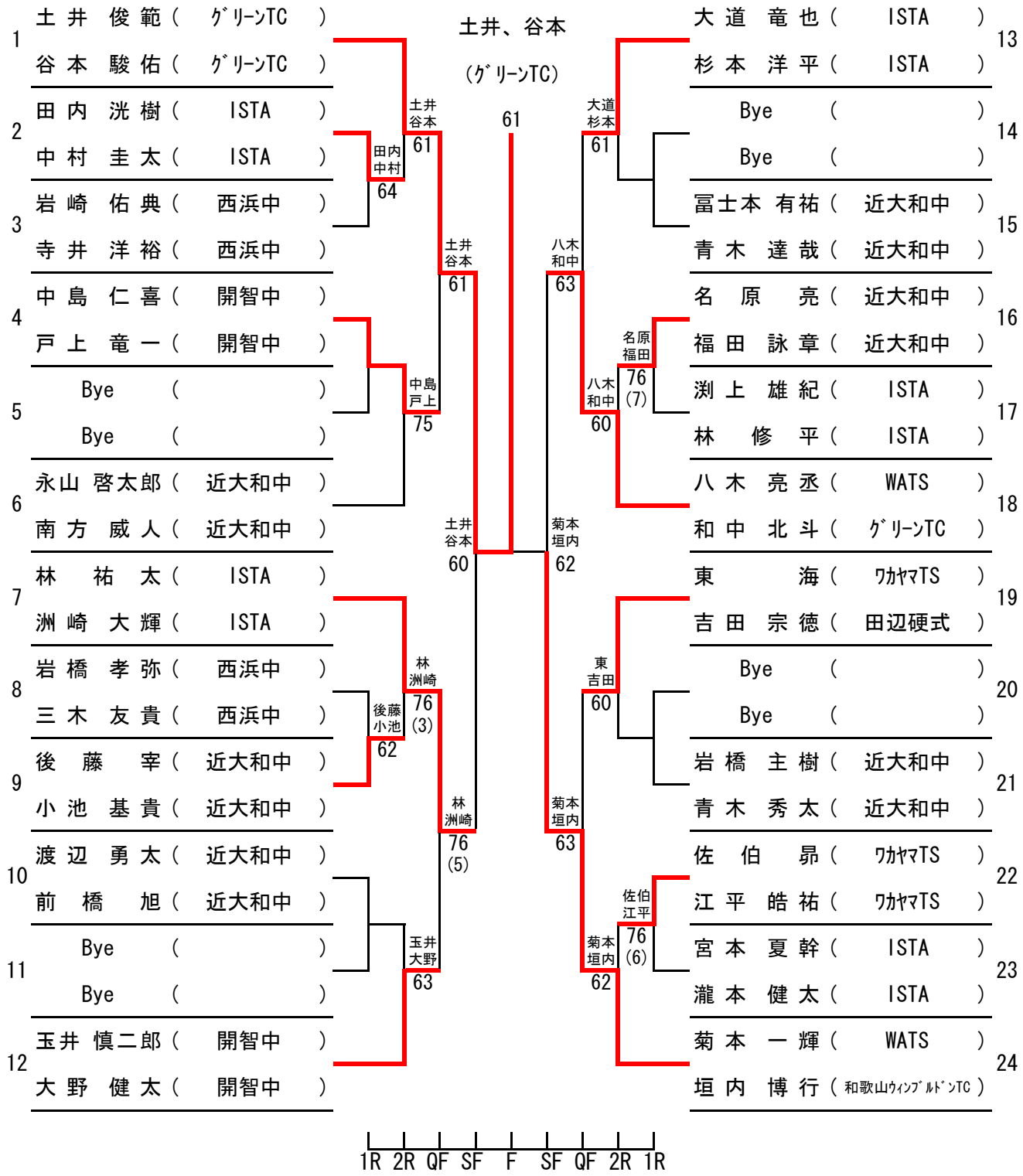

レフェリー:森本 正作

和歌山県テニス協会