12以下女子シングルス

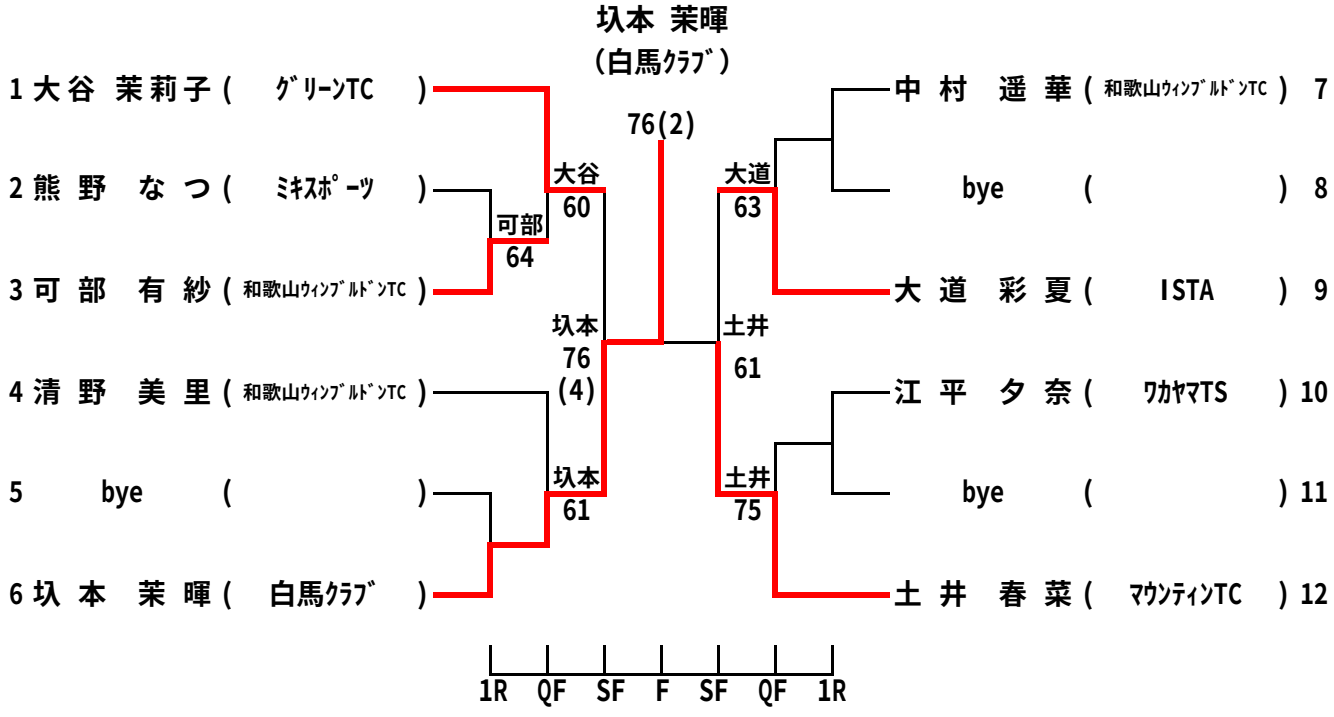

レフェリー：山田 守

和歌山県テニス協会