和歌山ジュニアテニスチャンピオンシップ2007
サマーステージ　2007/7/28～8月25日

15歳以下男子シングルス

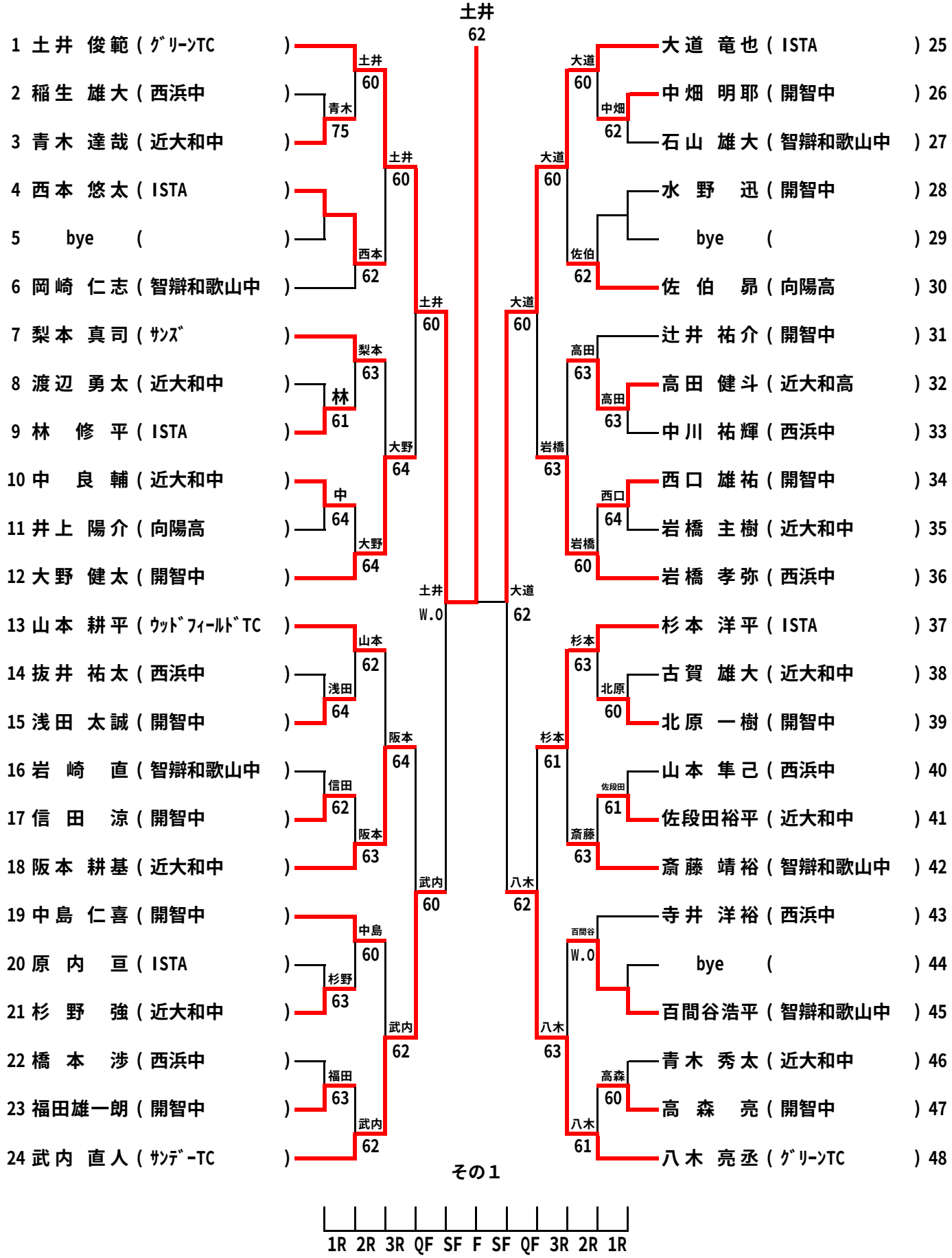

レフェリー：山田　守

和歌山県テニス協会

和歌山ジュニアテニスチャンピオンシップ2007
サマーステージ　2007/7/28～8月25日

15歳以下男子シングルス

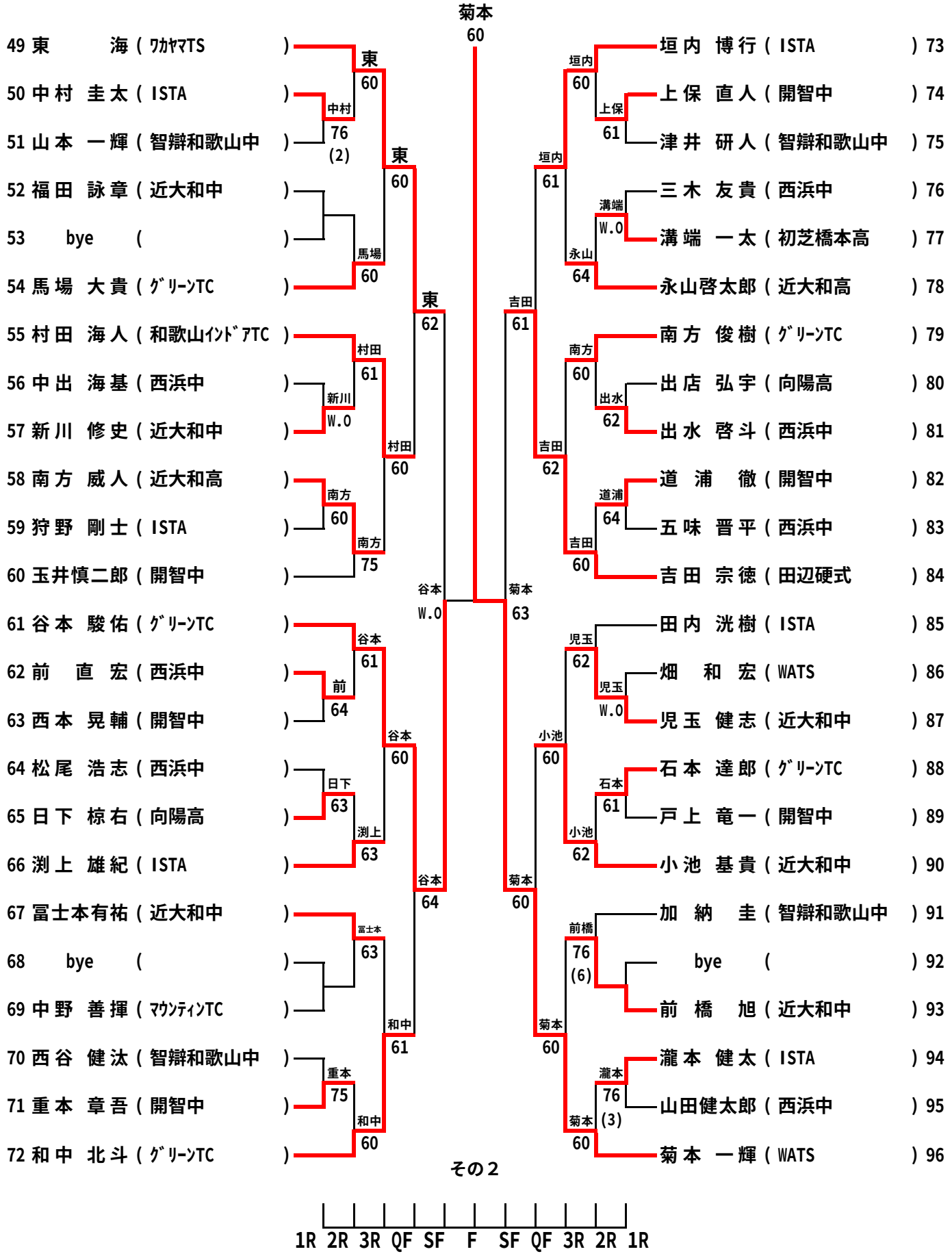

レフェリー：山田　守

和歌山県テニス協会

15歳以下男子シングルス

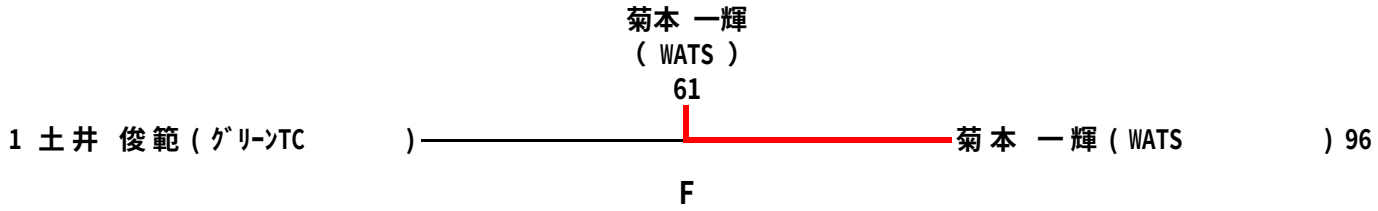

レフェリー：山田　守

和歌山県テニス協会