中村達司杯ｼﾞｭﾆｱﾃﾆｽ大会　兼
ﾄﾖﾀｼﾞｭﾆｱﾃﾆｽﾄｰﾅﾒﾝﾄ2008和歌山県予選
2007/12/23～12/24

男子シングルス

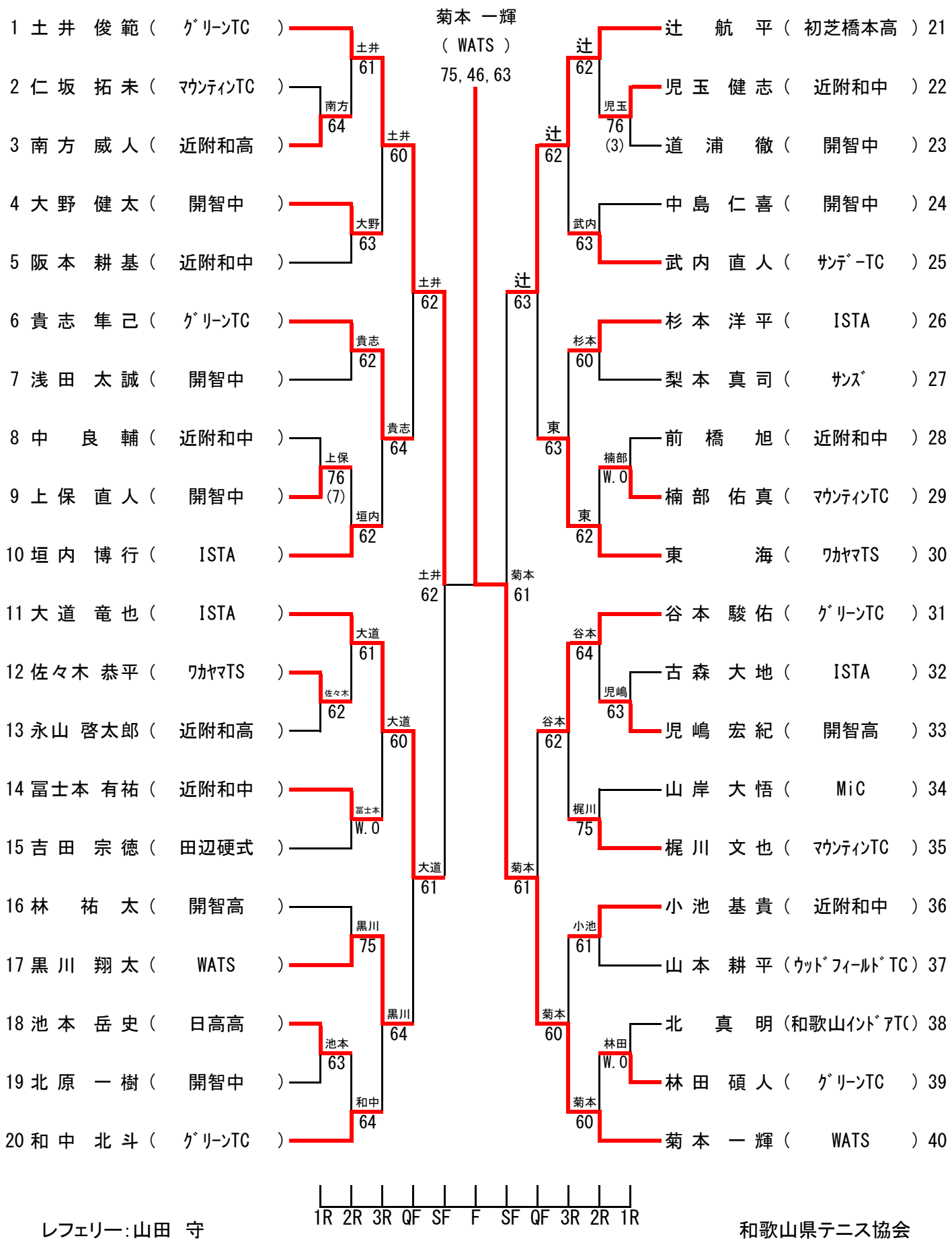

レフェリー：山田　守

和歌山県テニス協会