男子ダブルス

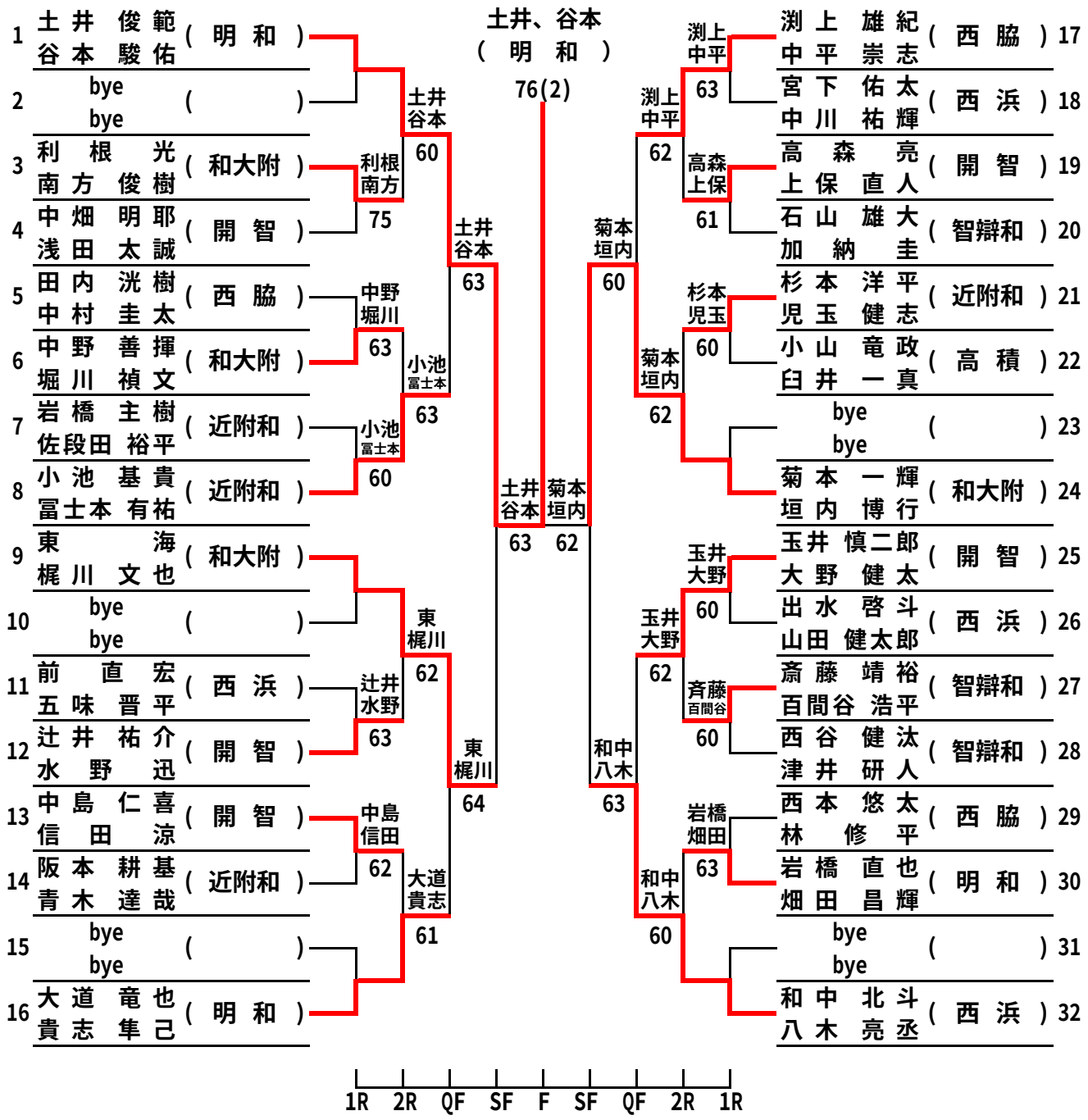

レフェリー：吉村　恵治

和歌山県テニス協会