和歌山県中学生テニス大会
2007/ 4/29～ 5/06

女子シングルス

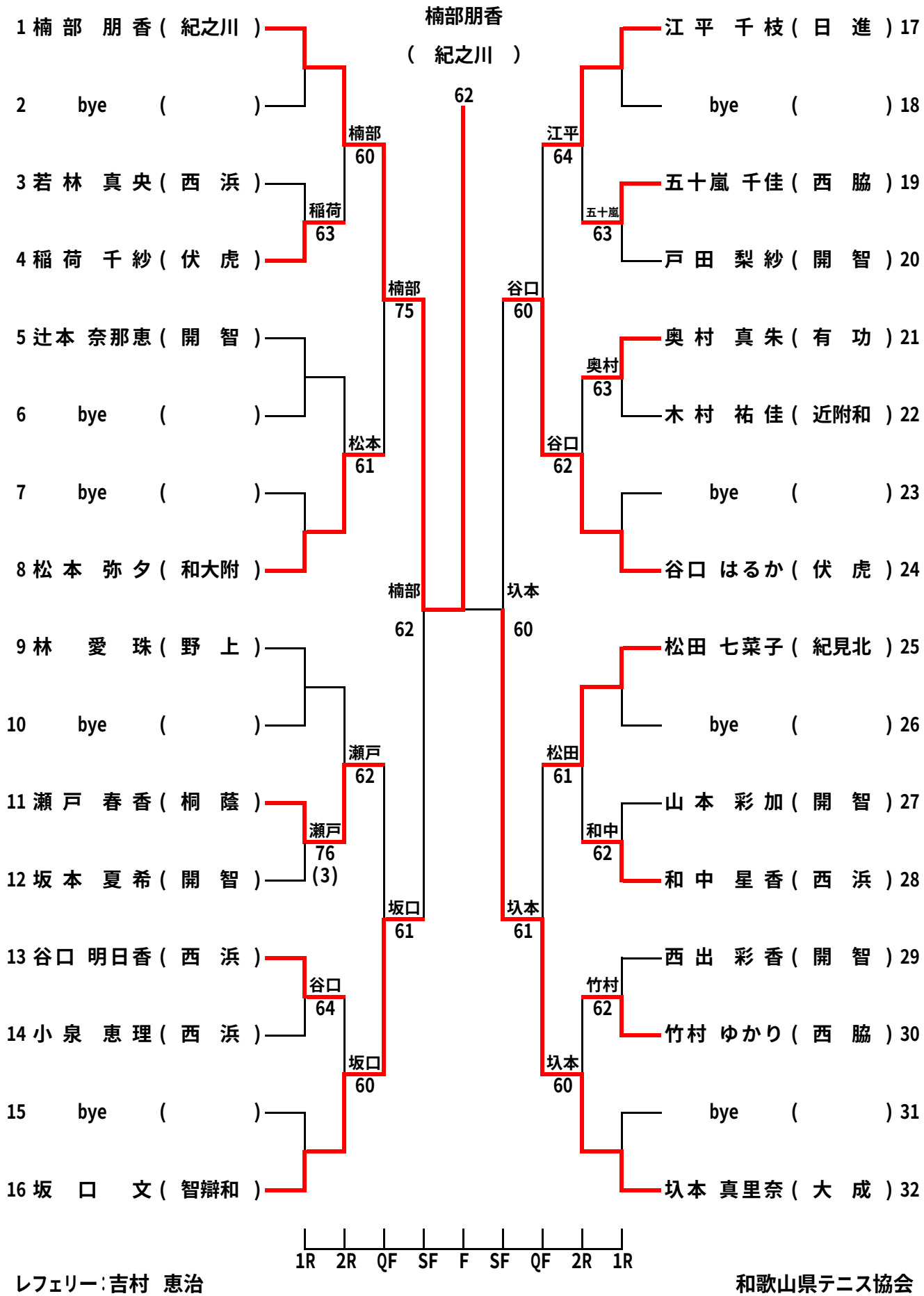

レフェリー：吉村 恵治

和歌山県テニス協会