14歳以下女子ダブルス

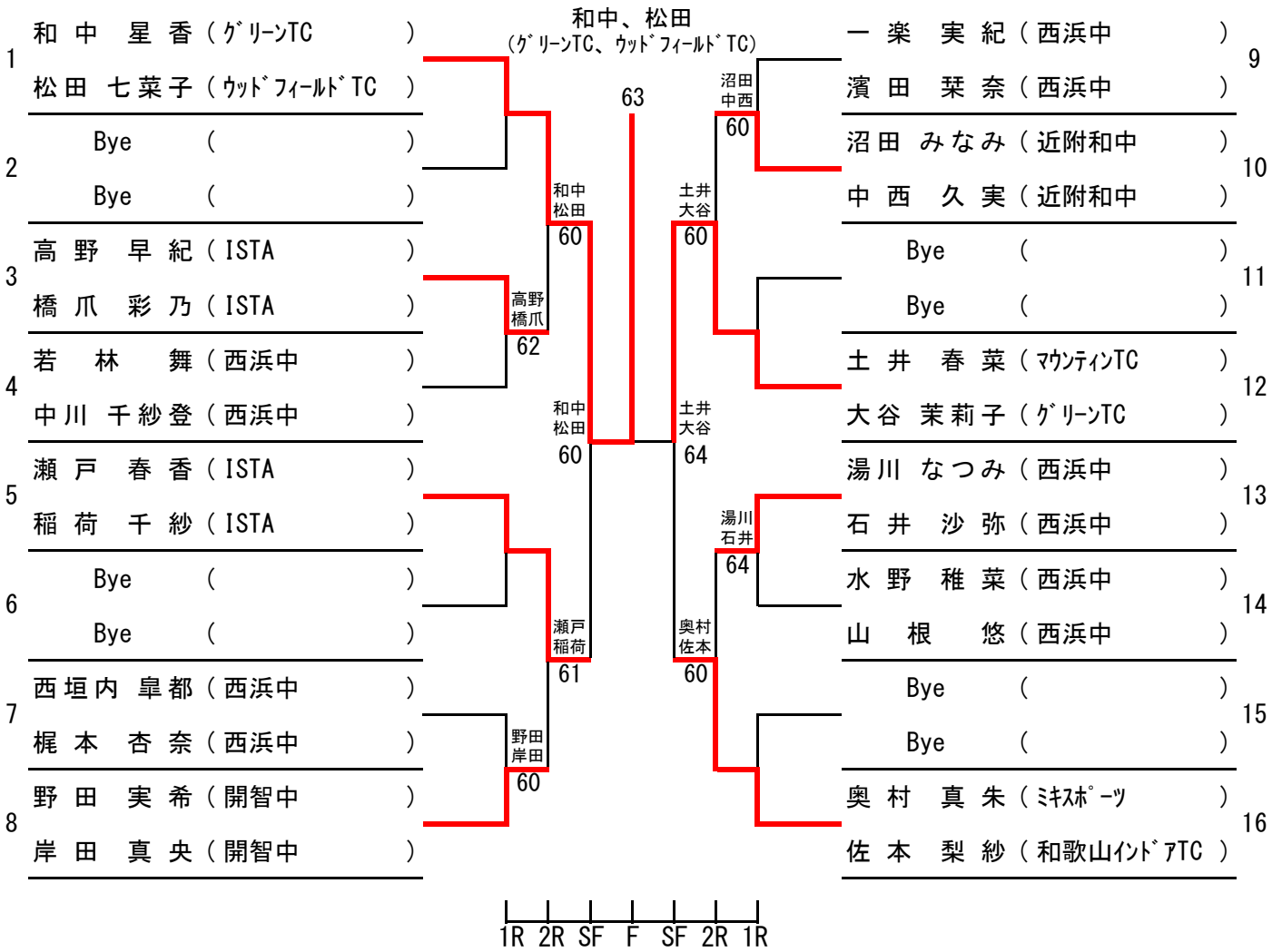

レフェリー:山田　守

和歌山県テニス協会