16歳以下女子ダブルス

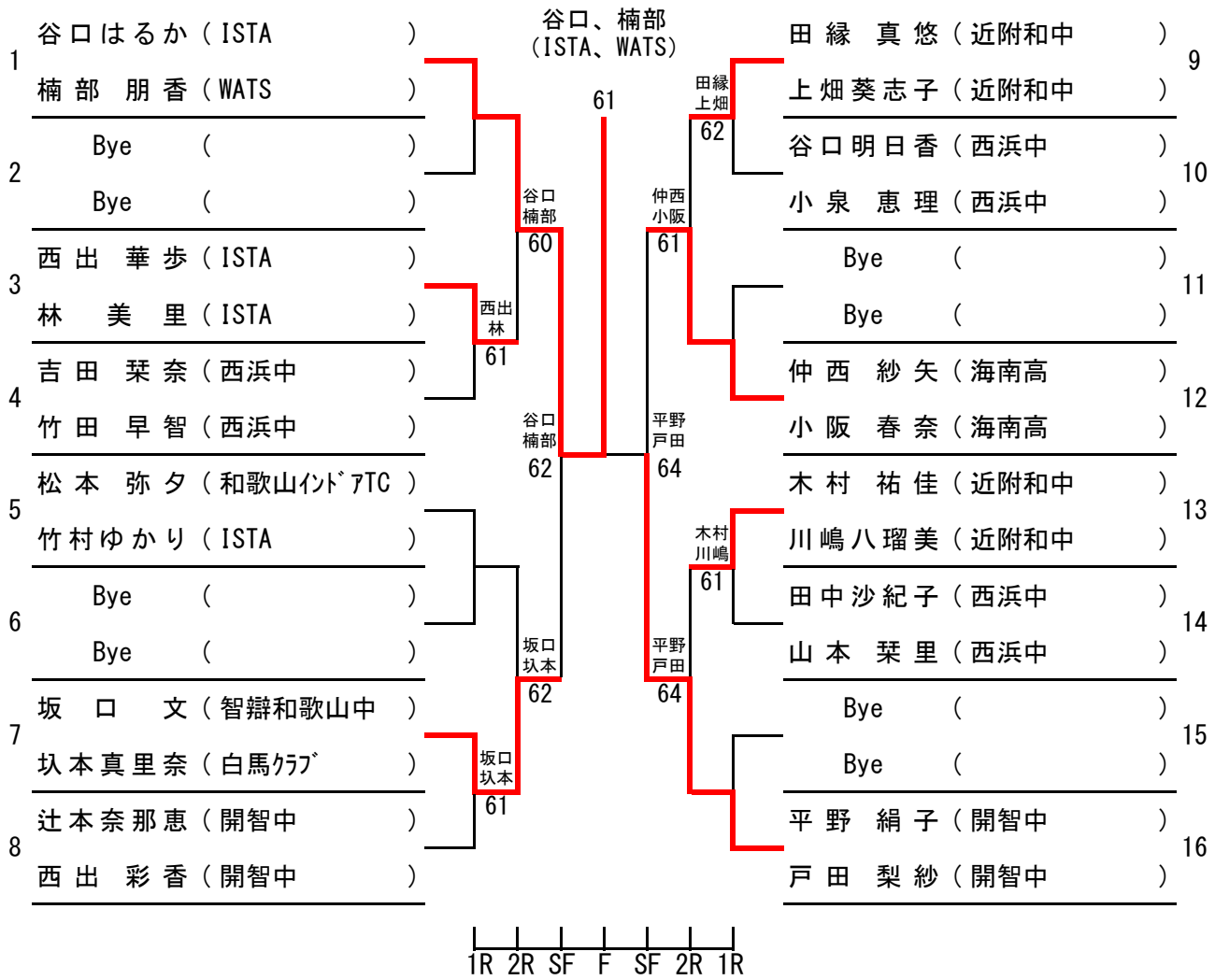

レフェリー：山田　守

和歌山県テニス協会