男子ダブルス

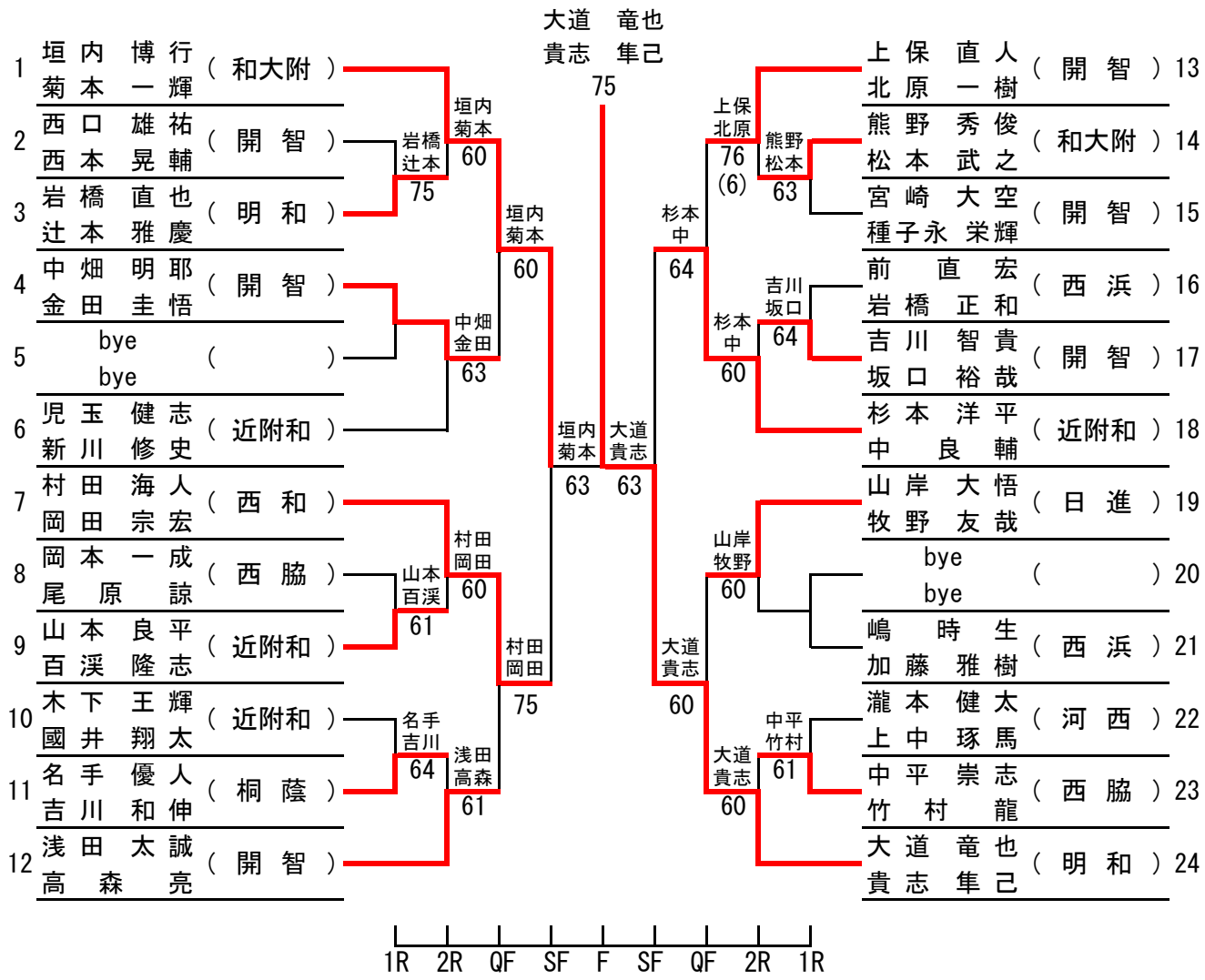
大道 竜也
貴志 隼己
75
1 垣内 博行 菊本 一輝 （和大附）
2 西口 雄祐 西本 晃輔 （開智）
3 岩橋 直也 辻本 雅慶 （明和）
4 中畑 明耶 金田 圭悟 （開智）
5 bye bye （ ）
6 児玉 健志 新川 修史 （近附和）
7 村田 海人 岡田 宗宏 （西和）
8 岡本 一成 尾原 諒 （西脇）
9 山本 良平 百渓 隆志 （近附和）
10 木下 王輝 國井 翔太 （近附和）
11 名手 優人 吉川 和伸 （桐蔭）
12 浅田 太誠 高森 亮 （開智）
13 上保 直人 北原 一樹 （開智）
14 熊野 秀俊 松本 武之 （和大附）
15 宮崎 大空 種子永 栄輝 （開智）
16 前 直宏 岩橋 正和 （西浜）
17 吉川 智貴 坂口 裕哉 （開智）
18 杉本 洋平 中 良輔 （近附和）
19 山岸 大悟 牧野 友哉 （日進）
20 bye bye （ ）
21 嶋 時生 加藤 雅樹 （西浜）
22 瀧本 健太 上中 琢馬 （河西）
23 中平 崇志 竹村 龍 （西脇）
24 大道 竜也 貴志 隼己 （明和）
岩橋 辻本 75
垣内 菊本 60
中畑 金田 63
垣内 菊本 60
垣内 菊本 63
大道 貴志 63
村田 岡田 60
山本 百渓 61
村田 岡田 75
名手 吉川 64
浅田 高森 61
上保 北原 76 (6)
熊野 松本 63
杉本 中 64
吉川 坂口 64
杉本 中 60
山岸 牧野 60
大道 貴志 60
中平 竹村 61
大道 貴志 60
1R 2R QF SF F SF QF 2R 1R