平成20年度　和歌山市中学校夏季総合体育大会テニスの部
兼第57回近畿中学校総合体育大会テニスの部県予選

2008/7/12～24 紀三井寺・土入テニスコート
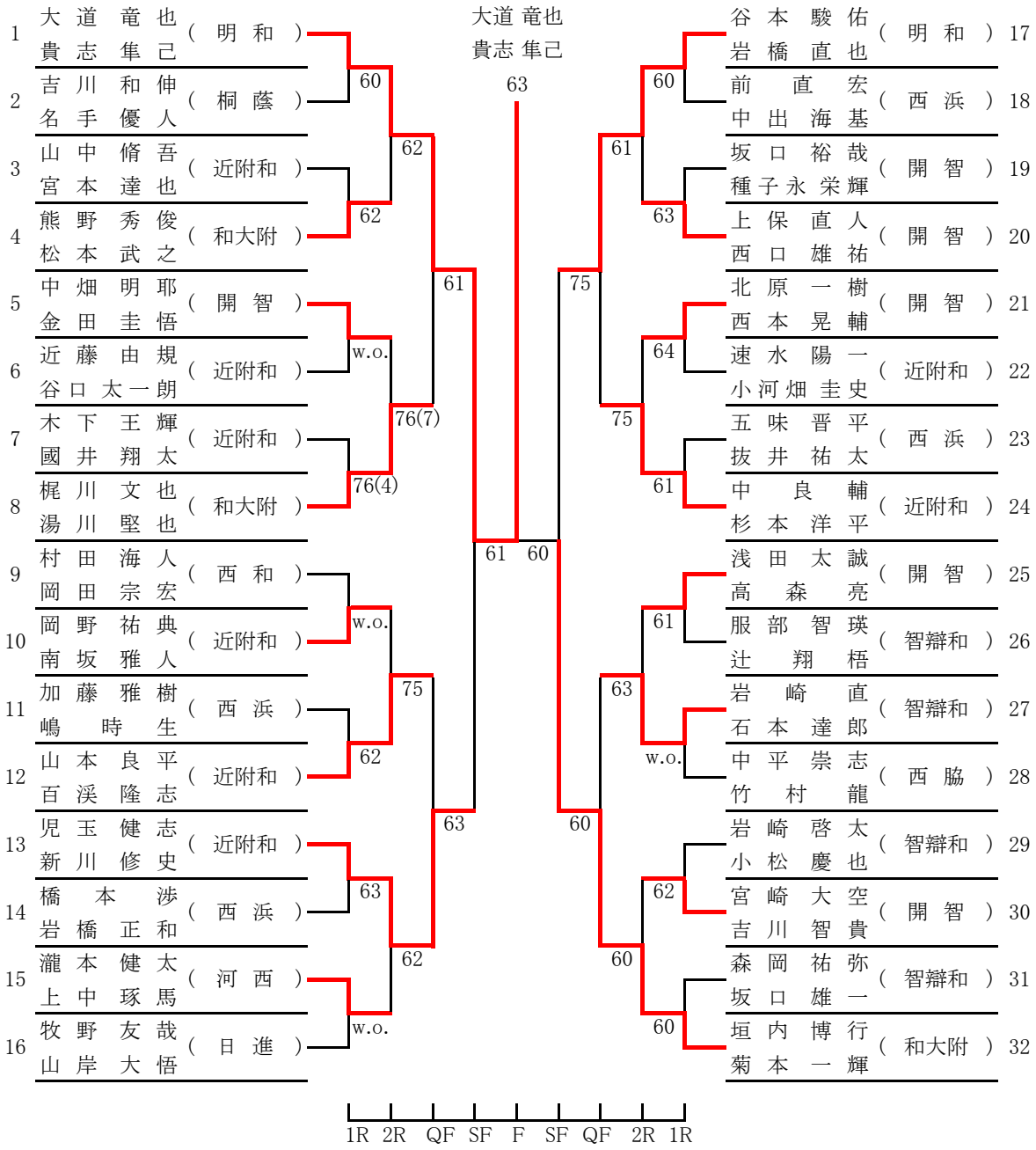
＜男子ダブルス本戦＞