18歳以下女子シングルス

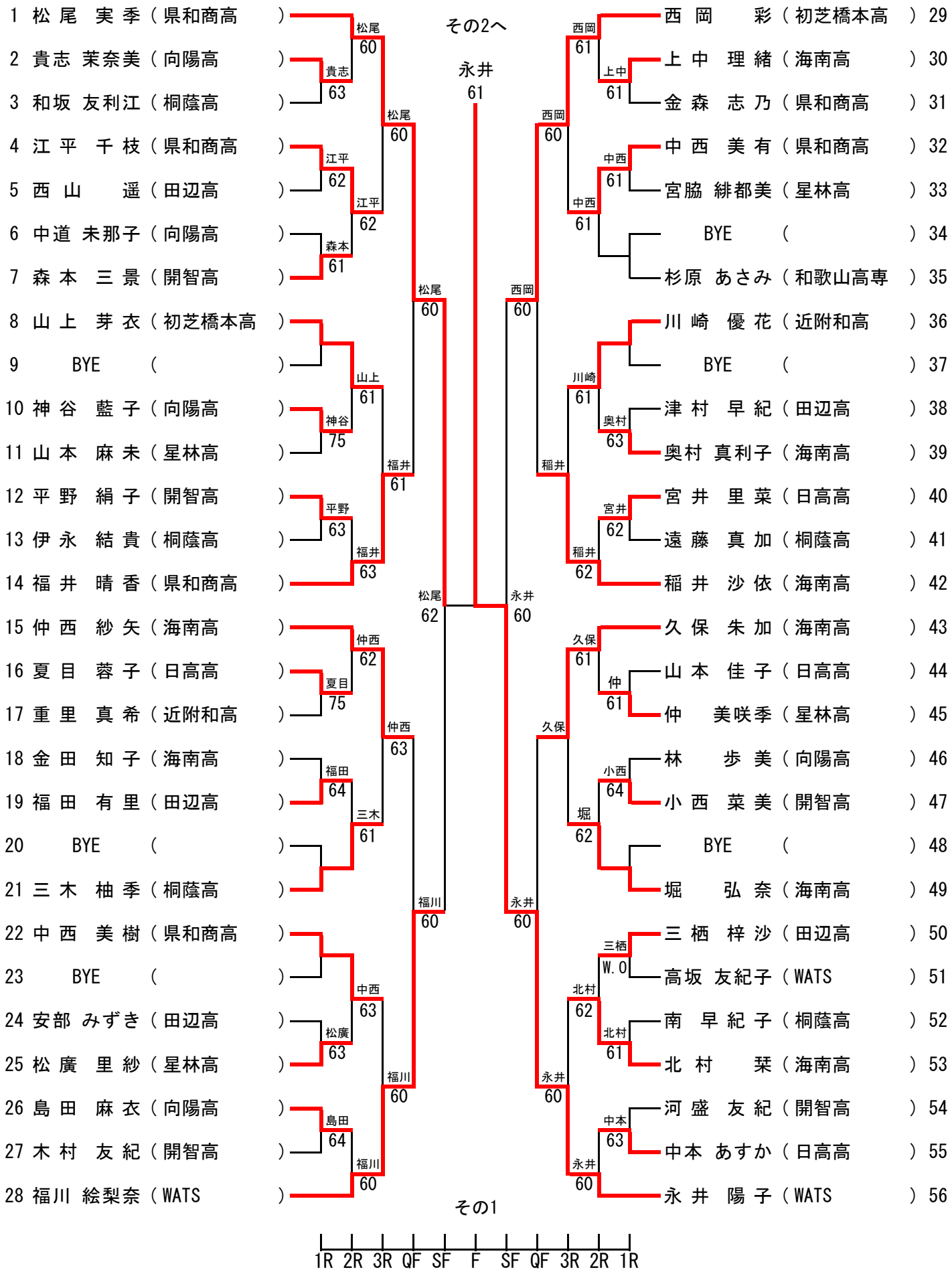

レフェリー：山田 守

和歌山県テニス協会

18歳以下女子シングルス

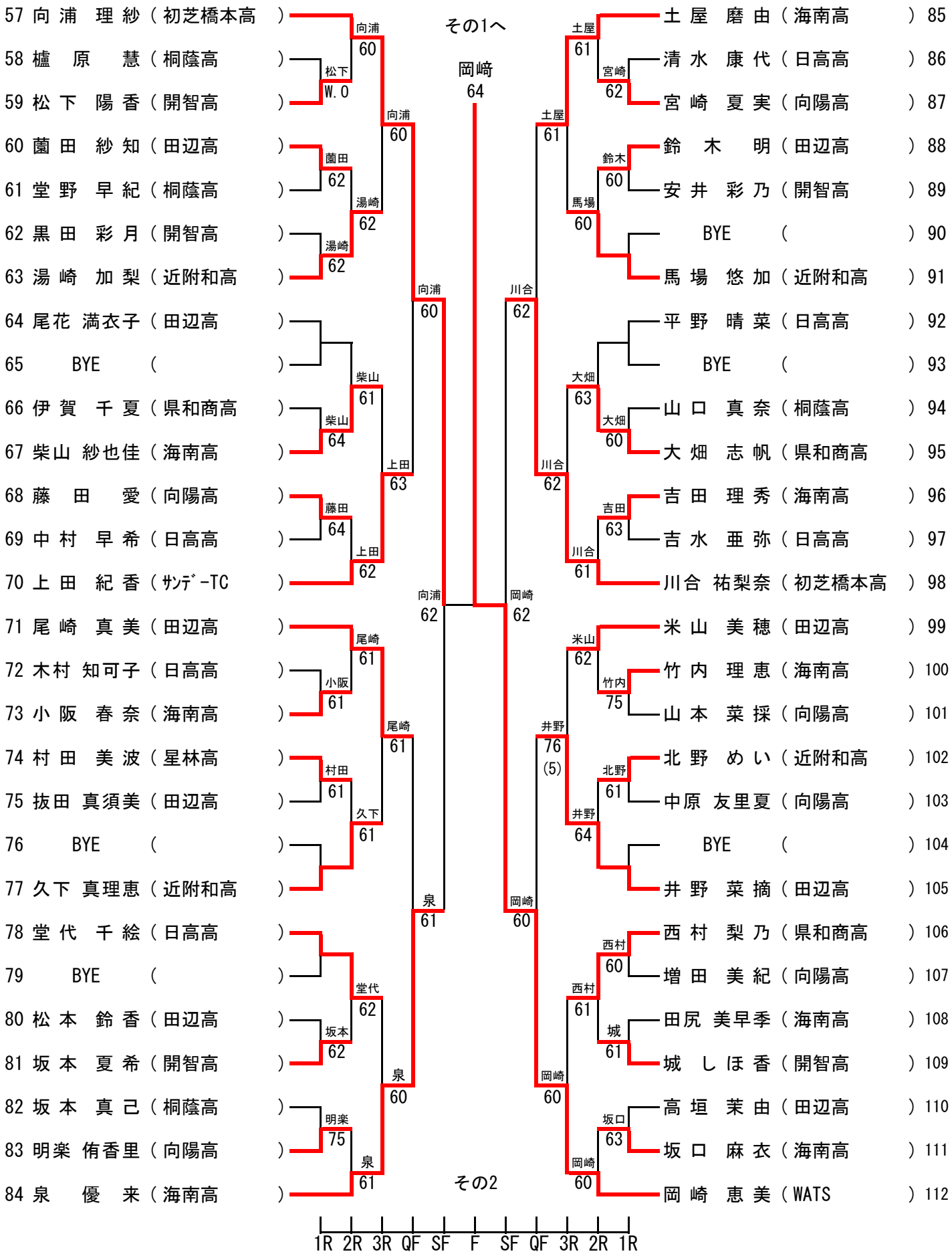

レフェリー：山田 守

和歌山県テニス協会
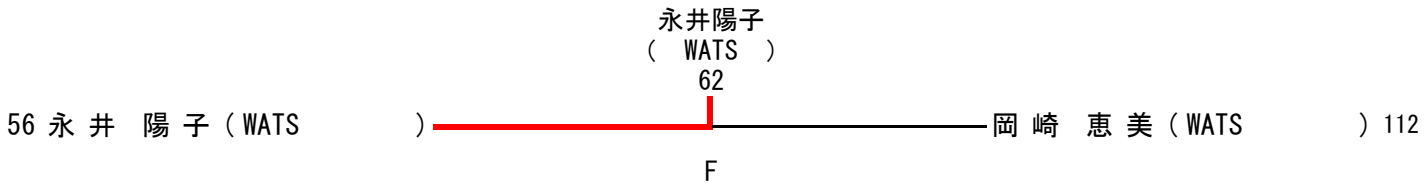
18歳以下女子シングルス