# 平成22年度　和歌山市中学校体育連盟テニスの部夏季大会
# 兼第59回近畿中学校総合体育大会テニスの部県予選

2010/7/19～22 紀三井寺・土入テニスコート
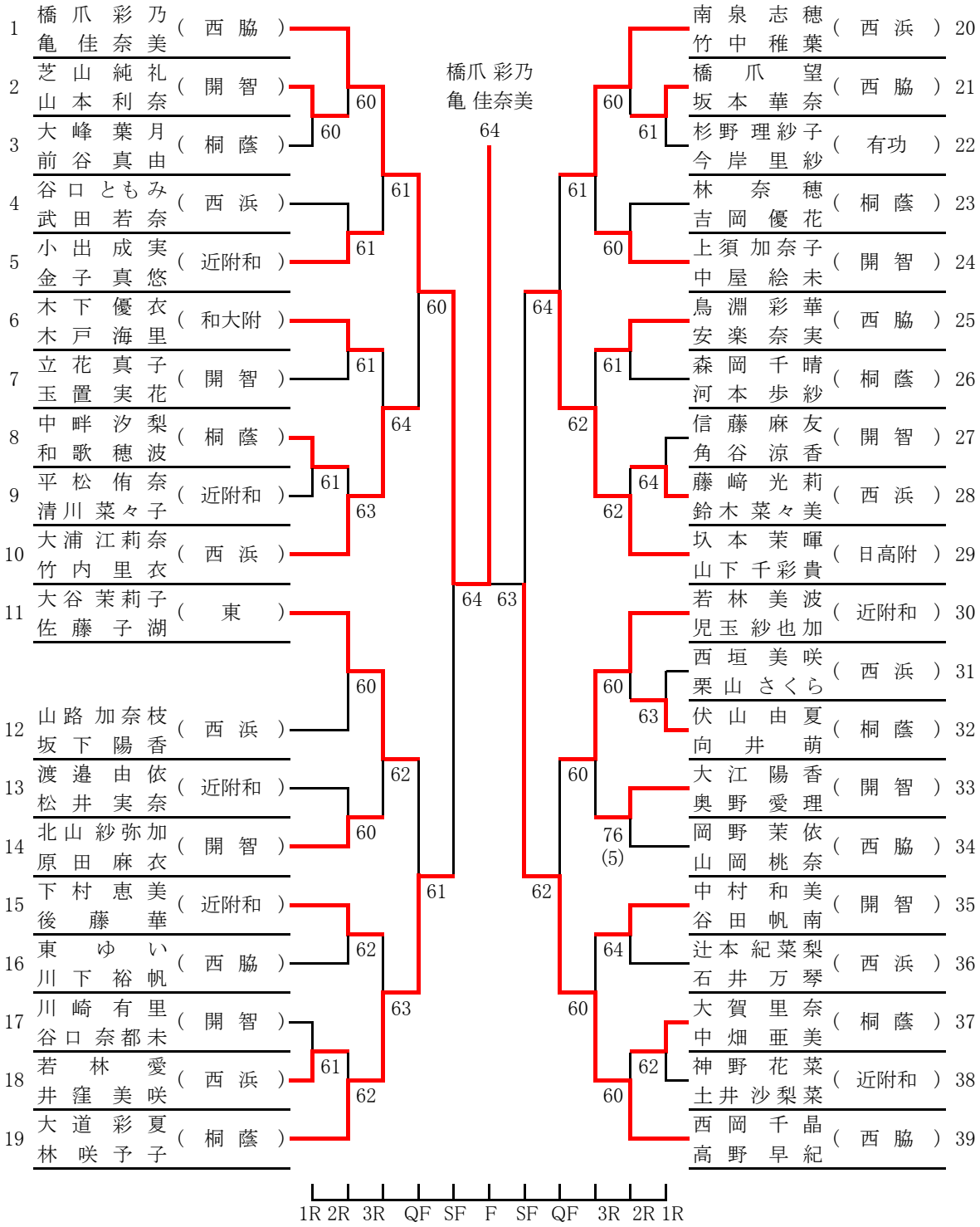
## ＜女子ダブルス本戦＞