# 平成22年度　和歌山市中学校体育連盟テニスの部　秋季大会

2010/9/25,26 土入テニスコート
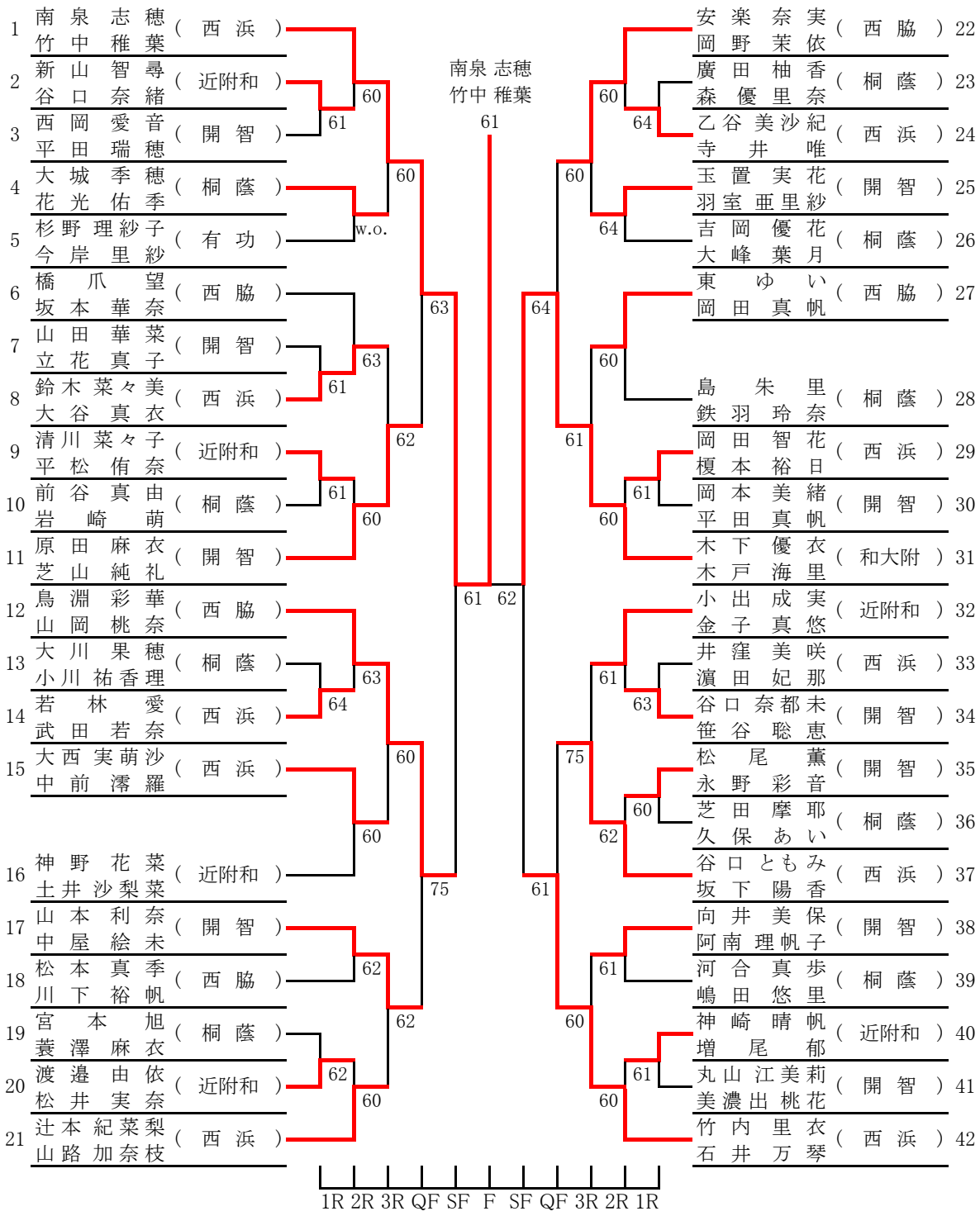
## ＜女子ダブルス＞