平成23年度　和歌山市中学校体育連盟テニスの部夏季大会
兼第60回近畿中学校総合体育大会テニスの部県予選

2011/7/22～26 紀三井寺・土入テニスコート
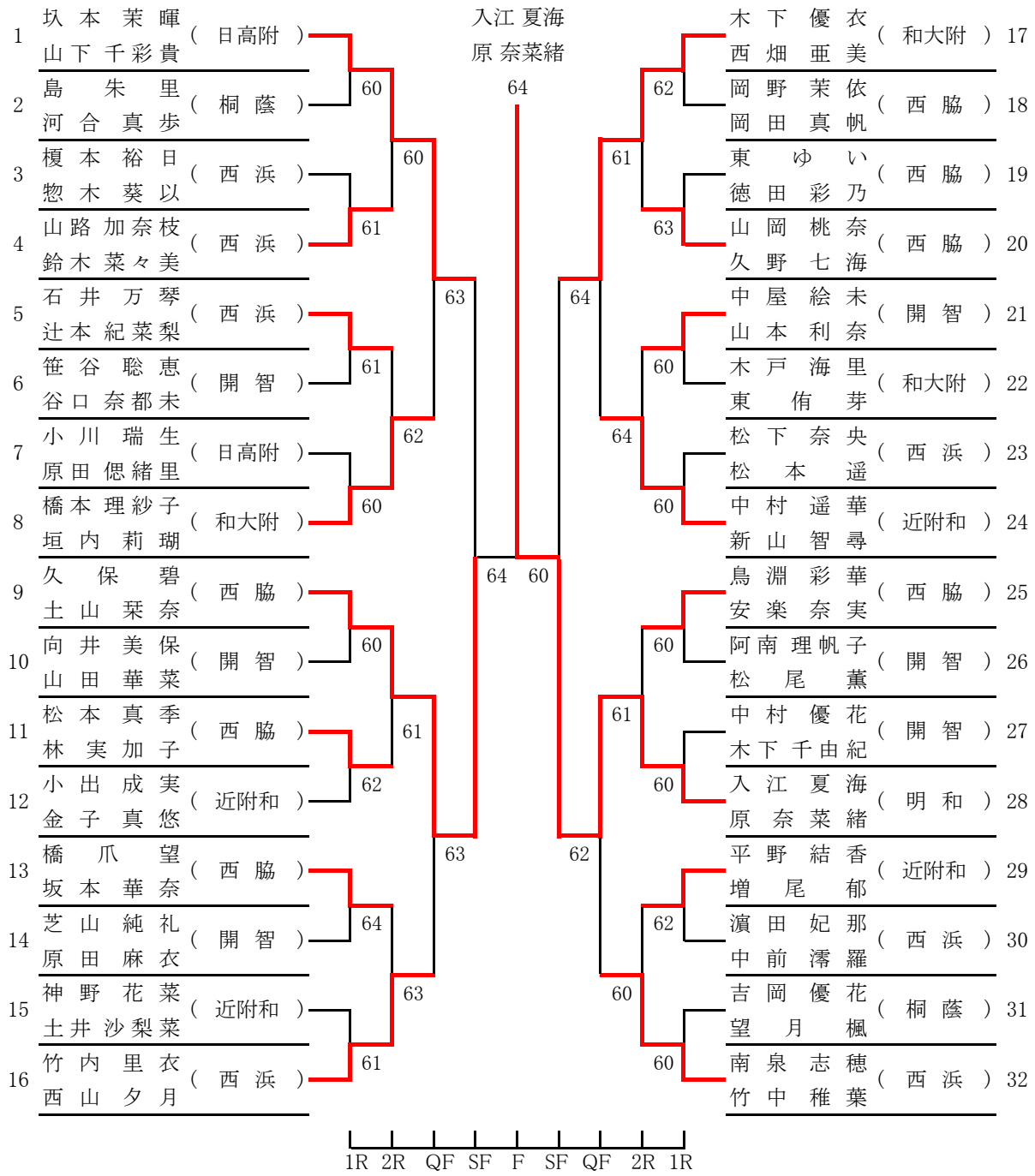
＜女子ダブルス本戦＞