和歌山ジュニアテニスチャンプオンシップ2012
スプリングステージ　2012/3/26～31

16歳以下男子ダブルス

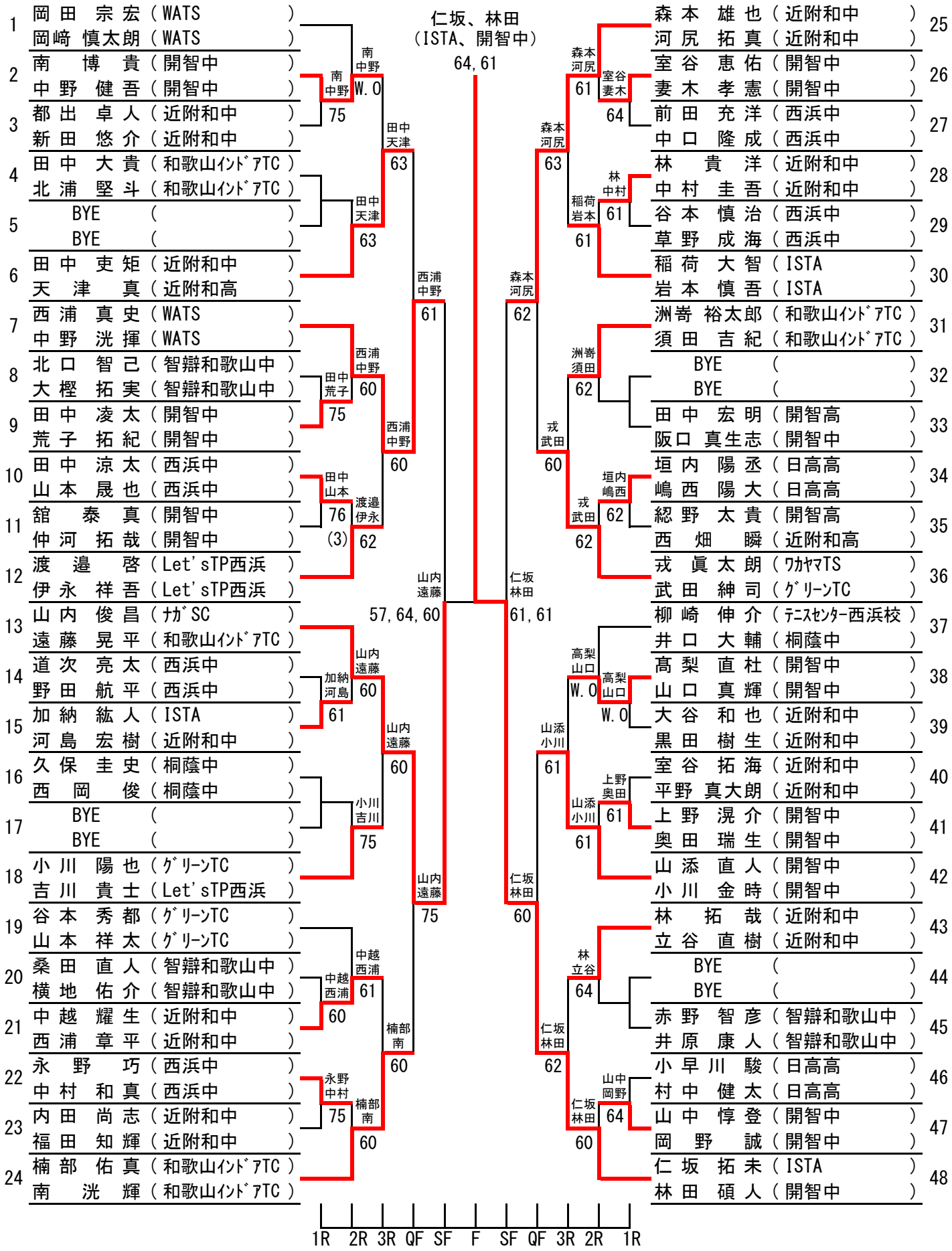

フェレリー：吉村恵治

和歌山県テニス協会