17歳以下男子シングルス

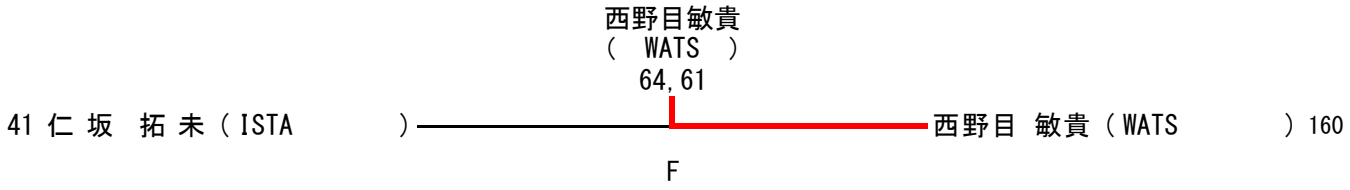

和歌山ジュニアテニスチャンピオンシップ2012 サマーステージ
平成24年7月27日～8月21日

17歳以下男子シングルス

1 山岸 大悟（開智高）
2 山田 楓馬（和歌山工業高）
3 呑海 竜成（和歌山商業高）
4 伊永 祥吾（Let'sTP西浜）
5 吉井 大樹（星林高）
6 上辻 大門（海南高）
7 小早川 駿（日高高）
8 谷口 建人（和歌山北高）
9 BYE（）
10 嶋 優生（星林高）
11 南 洸輝（近附和高）
12 北 大我（海南高）
13 井上 大輔（向陽高）
14 山下 凌（日高高）
15 洲崎 脩吾（和歌山工業高）
16 小川 金時（開智高）
17 山田 尚杜（和歌山北高）
18 瀬藤 亮介（桐蔭高）
19 石井 孝典（星林高）
20 江川 浩太郎（和歌山商業高）
21 西川 顕人（日高高）
22 前田 和希（和歌山東高）
23 仲西 快師（WATS）
24 阪田 泰士（和歌山商業高）
25 浅野 利英（開智高）
26 木村 悠希（田辺高）
27 田伏 史弥（桐蔭高）
28 藤井 陸海（海南高）
29 鎌田 雄丞（星林高）
30 森本 雄也（近附和高）
31 花光 崚太（桐蔭高）
32 中口 雄貴（海南高）
33 名手 大世（開智高）
34 松島 輝（向陽高）
35 徳留 昂輝（和歌山工業高）
36 谷口 剛（和歌山商業高）
37 村田 龍一郎（星林高）
38 荒井 優介（和歌山北高）
39 岡本 安智（日高高）
40 山内 俊昌（初芝橋本高）

41 仁坂 拓未（ISTA）
42 水野 喬介（向陽高）
43 松本 真輝（田辺高）
44 鈴木 喬明（海南高）
45 上村 孔太（初芝橋本高）
46 山本 悠介（和歌山工業高）
47 阿児 和博（開智高）
48 北川 豊紘（向陽高）
49 中谷 篤志（WATS）
50 尾原 諒（和歌山北高）
51 玉井 理喜（日高高）
52 春木 俊人（開智高）
53 正木 利憲（海南高）
54 澤本 亮哉（星林高）
55 北浦 堅斗（和歌山ｲﾝﾄﾞｱTC）
56 太田 捺哉（向陽高）
57 井藤 雅之（和歌山商業高）
58 栂野 隼人（桐蔭高）
59 松下 卓幹（海南高）
60 澤田 尚奎（開智高）
61 村端 優（開智高）
62 谷口 智哉（星林高）
63 山本 昂平（田辺高）
64 山田 和輝（和歌山東高）
65 前田 晃平（和歌山北高）
66 伊木 亮司（海南高）
67 井口 大輔（桐蔭高）
68 須賀 弘樹（近附和高）
69 尾崎 綾（日高高）
70 和田 透馬（和歌山商業高）
71 百々 卓（和歌山商業高）
72 米地 悠真（海南高）
73 川原 朋己（和歌山工業高）
74 田中 吏矩（近附和高）
75 渡邉 啓（開智高）
76 吉田 聖矢（和歌山北高）
77 泉谷 亮（向陽高）
78 東 大地（日高高）
79 中井 健二（初芝橋本高）
80 黒川 翔太（WATS）

仁坂
76(4)、62

その２へ

その１

1R 2R 3R 4R 5R QF SF QF 5R 4R 3R 2R 1R

レフェリー：吉村恵治

和歌山県テニス協会

和歌山ジュニアテニスチャンピオンシップ2012 サマーステージ
平成24年7月27日～8月21日

17歳以下男子シングルス

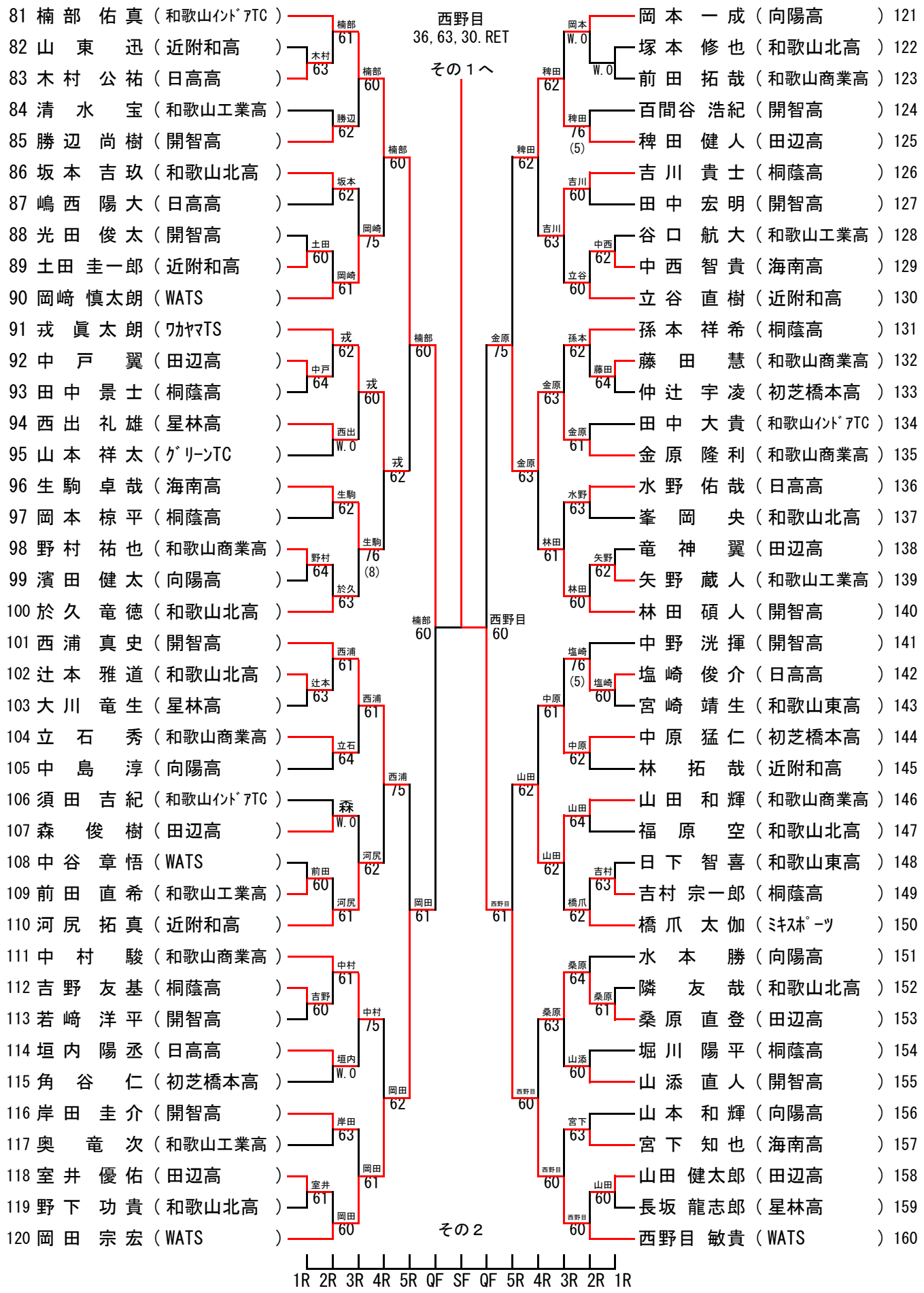

レフェリー：吉村恵治

和歌山県テニス協会