和歌山ジュニアテニスチャンピオンシップ2012 オータムステージ
2012/11/3～12/9

13歳以下男子シングルス

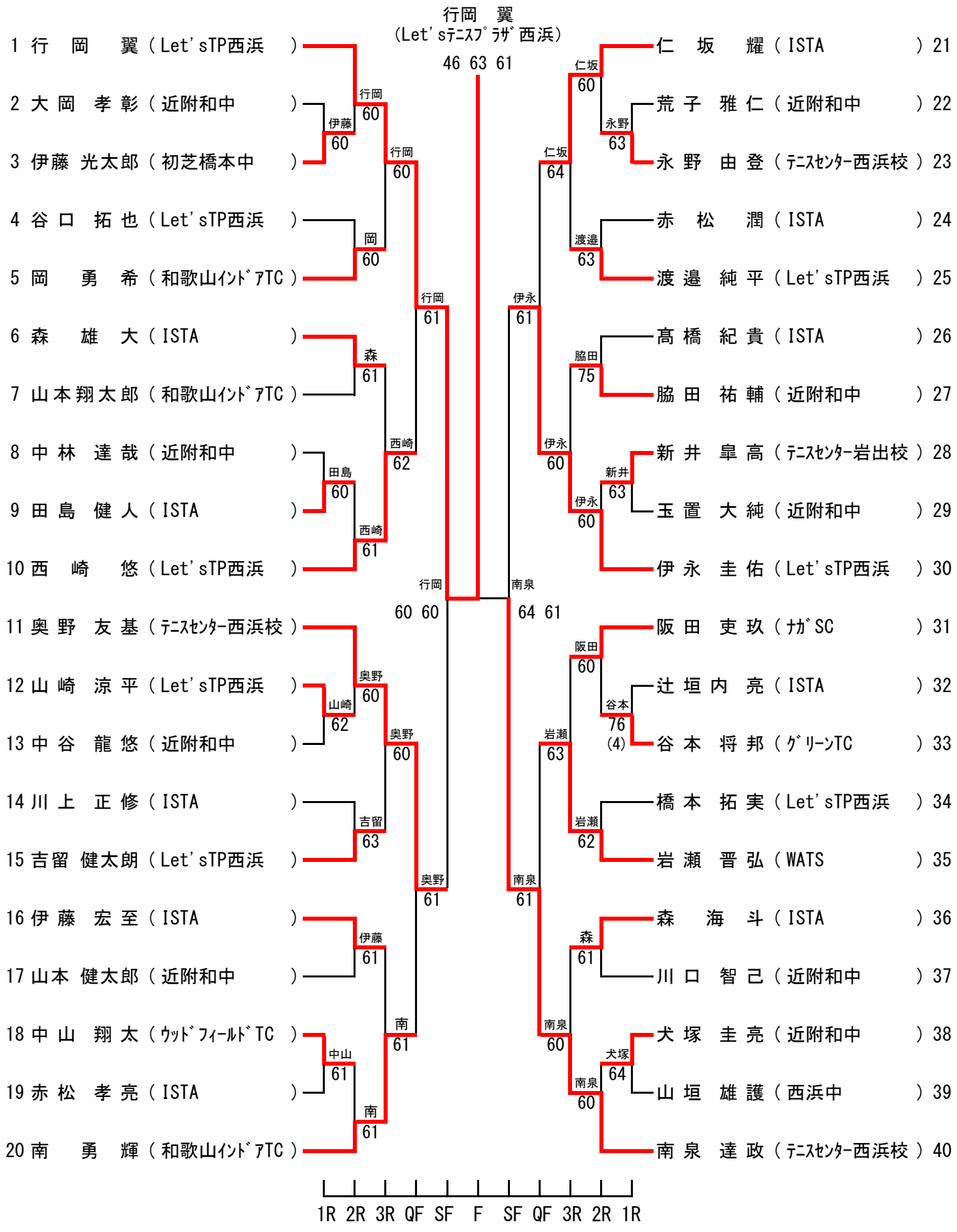

レフェリー:吉村恵治

和歌山県テニス協会