13歳以下女子ダブルス

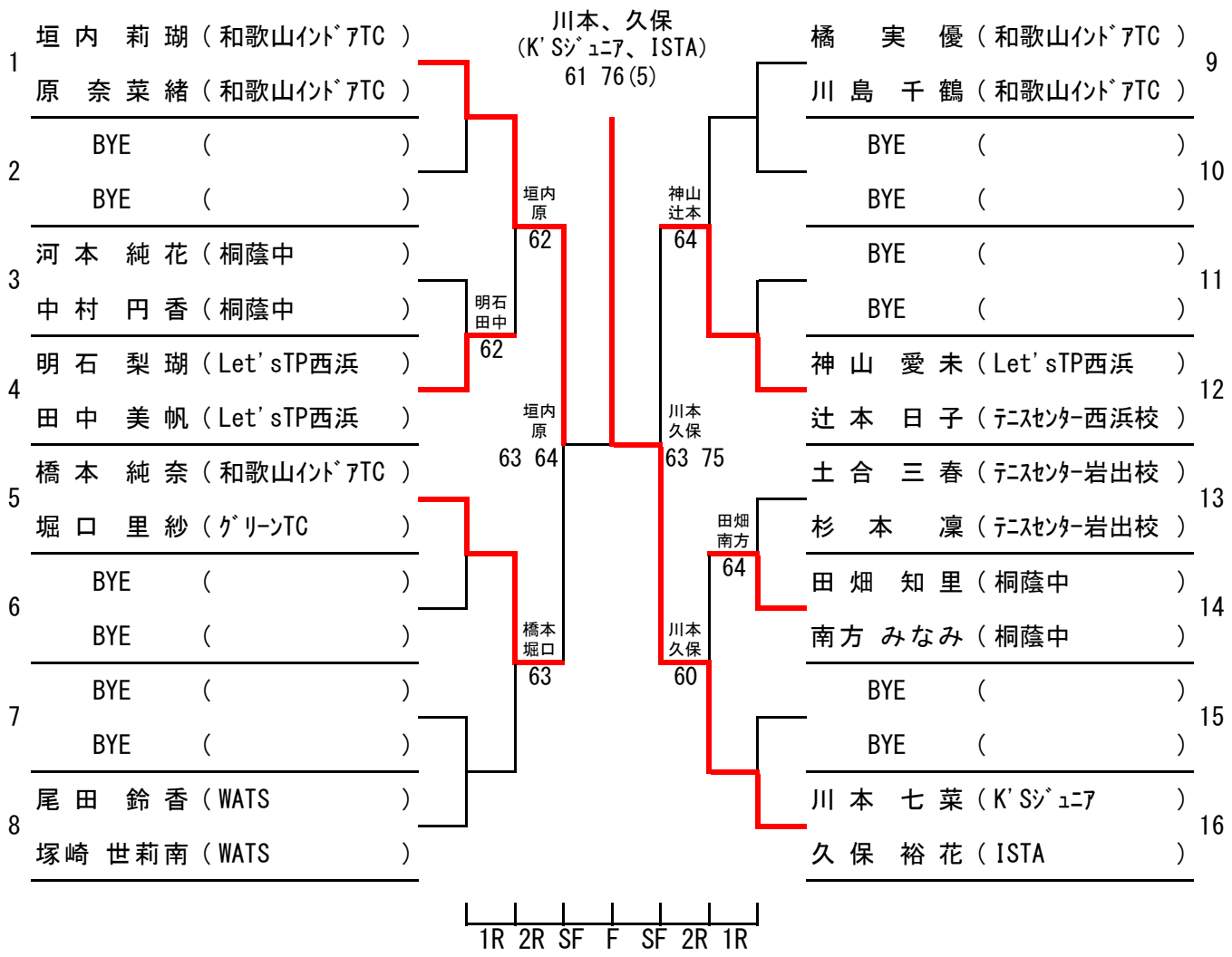

レフェリー:吉村恵治

和歌山県テニス協会