中村達司杯ジュニアテニス大会　兼
MUFGジュニアテニストーナメント2013和歌山県予選
2012/12/16,23

男子シングルス

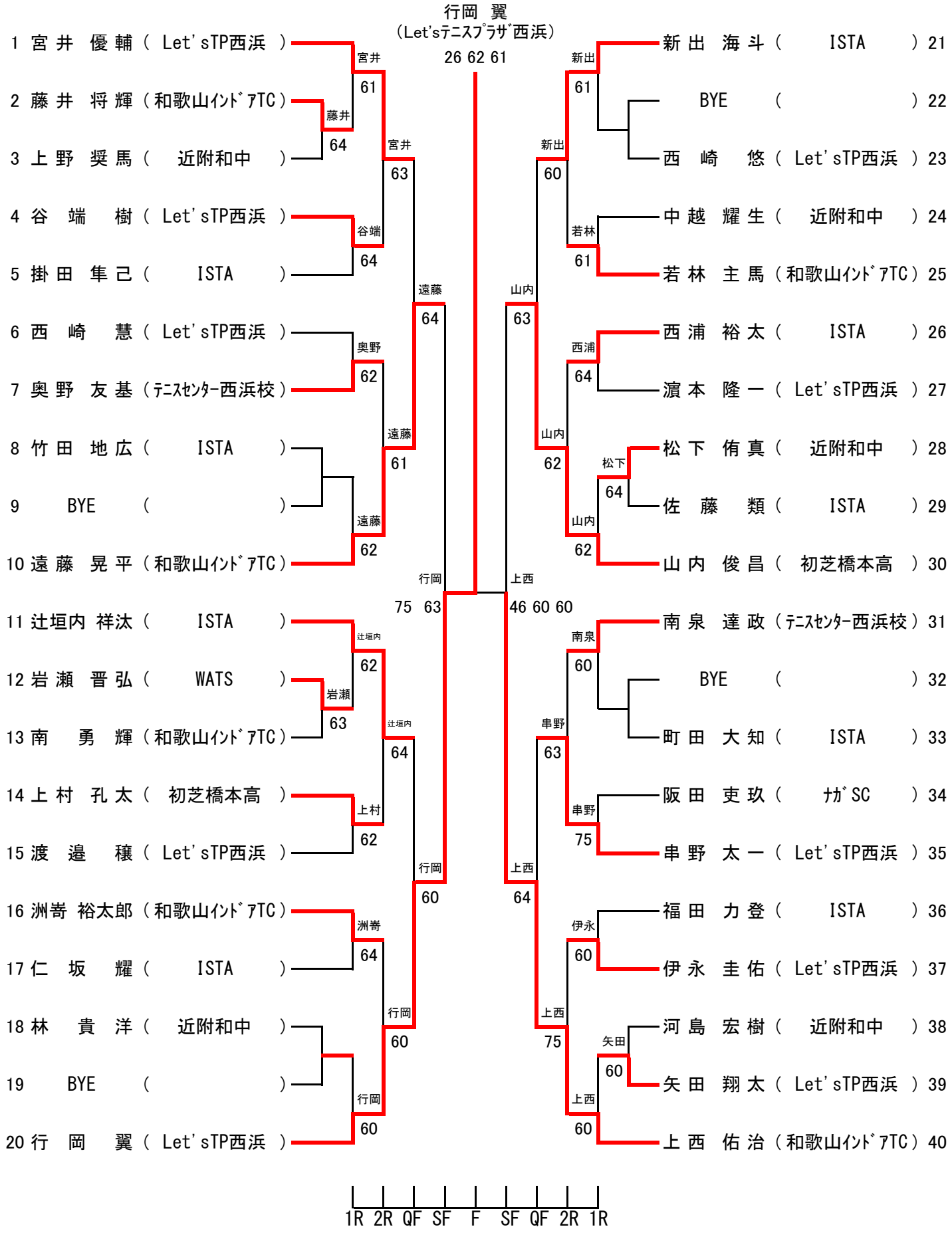

レフェリー：吉村　恵治

和歌山県テニス協会