平成24年度　和歌山市中学校体育連盟テニスの部夏季大会
兼第61回近畿中学校総合体育大会テニスの部県予選

2012/7/16～25 市民テニスコート
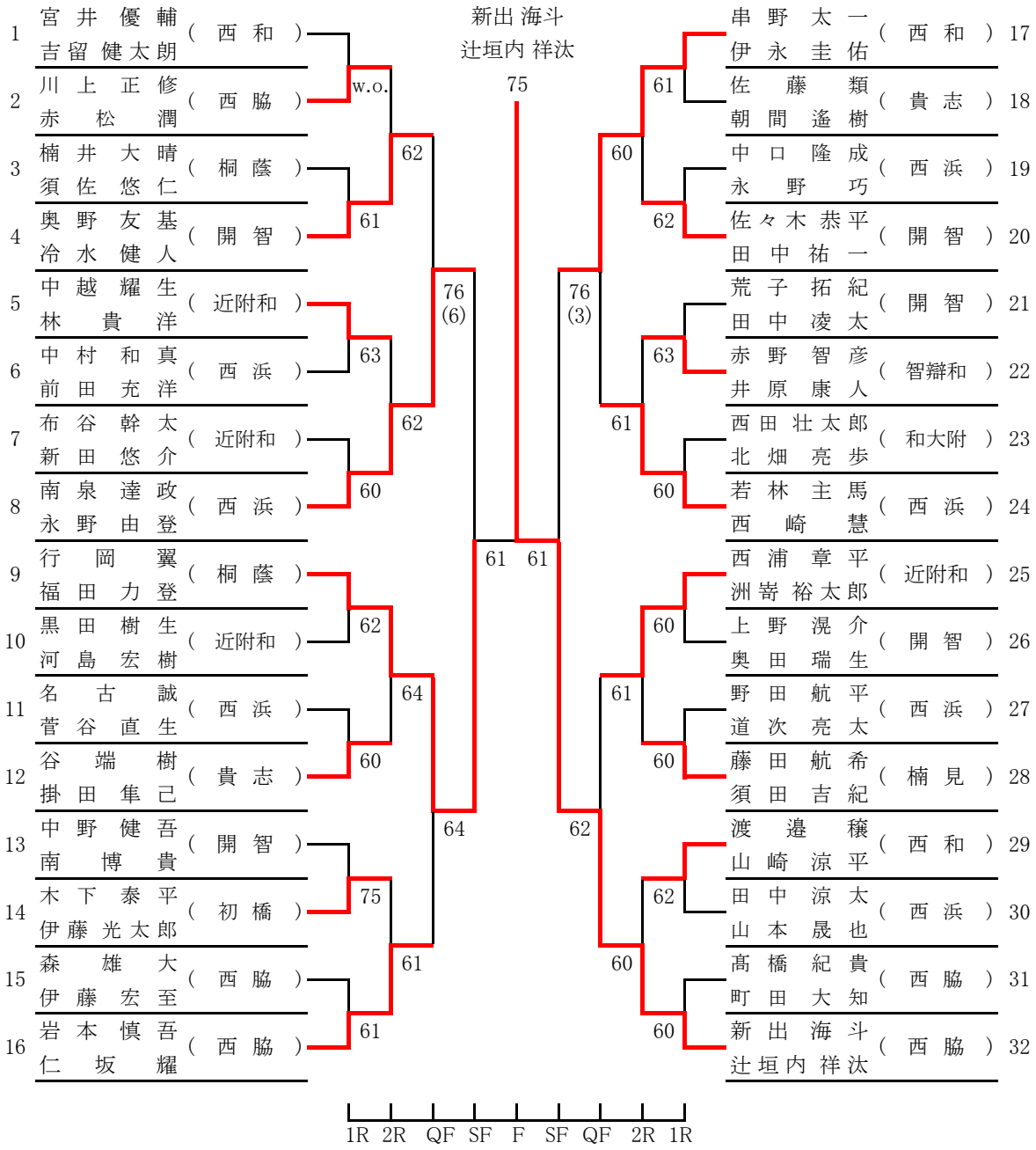
＜男子ダブルス本戦＞